БЕЛЫЙ СВЕТ

Блоки аварийного питания
BS-81-B1 LED
BS-83-B1 LED

МОДЕЛЬНЫЙ РЯД

Артикул	Наименование позиции	Световой поток в аварийном режиме, лм	Время работы в аварийном режиме, ч	Потребляемая мощность, Вт	Коэффициент мощности (λ), не менее
a16135	БАП BS-81-B1 LED	150	1	1,5	0,7
a16136	БАП BS-83-B1 LED	150	3	2,5	0,8

НАЗНАЧЕНИЕ

Блоки аварийного питания BS-81-B1 LED и BS-83-B1 LED предназначены для обеспечения аварийного режима различных светильников основного (рабочего) освещения в случае нарушения их питания (по СП 52.13330).

ОСОБЕННОСТИ И ПРЕИМУЩЕСТВА

- ✓ Соответствие требованиям ЭМС ТР ТС 020/2011 «Электромагнитная совместимость технических средств».
- ✓ Время работы рассчитано с учетом необходимого запаса по ГОСТ IEC 60598-2-22-2012 (40% для 1 часа работы, 25% для 3х часов работы в аварийном режиме).
- ✓ Ток заряда аккумуляторной батареи не зависит от колебаний напряжения в сети.
- ✓ Зарядное устройство аккумуляторной батареи и источник питания светодиодов устойчивы к короткому замыканию и обрыву в соответствии с ГОСТ IEC 61347-2-7-2014;
- ✓ Возможность индивидуального тестирования светильника с помощью кнопки «ТЕСТ» (требование Федерального закона от 22 июля 2008 N 123-ФЗ «Технический регламент о требованиях пожарной безопасности», ст. 82, п.9)
- ✓ Функция DOUBLE SAFETY – встроенные предохранители для защиты аккумуляторной батареи и питающей сети в соответствии с ГОСТ IEC 60598-2-22-2012.
- ✓ Аккумуляторная батарея защищена от глубокого разряда в соответствии с ГОСТ IEC 60598-2-22-2012.
- ✓ Легкая встройка благодаря компактным размерам.
- ✓ Данный блок можно использовать как для рабочих светильников с LED источниками света, так и для светильников с люминесцентной лампой.
- ✓ Не требует включения в электрическую схему, что сохраняет гарантию производителя на светильник рабочего освещения.

КОМПЛЕКТ ПОСТАВКИ

В комплект поставки БАП BS-81-B1 LED и BS-83-B1 LED входят:

- аварийный модуль;
- аккумуляторная батарея;
- линейный светодиодный модуль с 5 светодиодами номинальной мощностью 0,3 Вт;
- индикаторный светодиод (индикатор заряда);
- кнопка «Тест».

ПРИНЦИП РАБОТЫ

В нормальном режиме (при штатной работе основного освещения) аварийный модуль БАП BS-81-B1 LED и BS-83-B1 LED заряжают аккумуляторную батарею и обеспечивают индикацию заряда, при этом питание светодиодного модуля не осуществляется.

В аварийном режиме аварийный модуль БАП BS-81-B1 LED и BS-83-B1 LED обеспечивает питание подключенного светодиодного модуля стабильным постоянным током от аккумуляторной батареи.

СХЕМА ПОДКЛЮЧЕНИЯ

БАП BS-81-B1 LED и BS-83-B1 LED подключаются к некоммутируемой сети питания, напряжение в которой должно сохраняться до нарушения питания основного освещения.

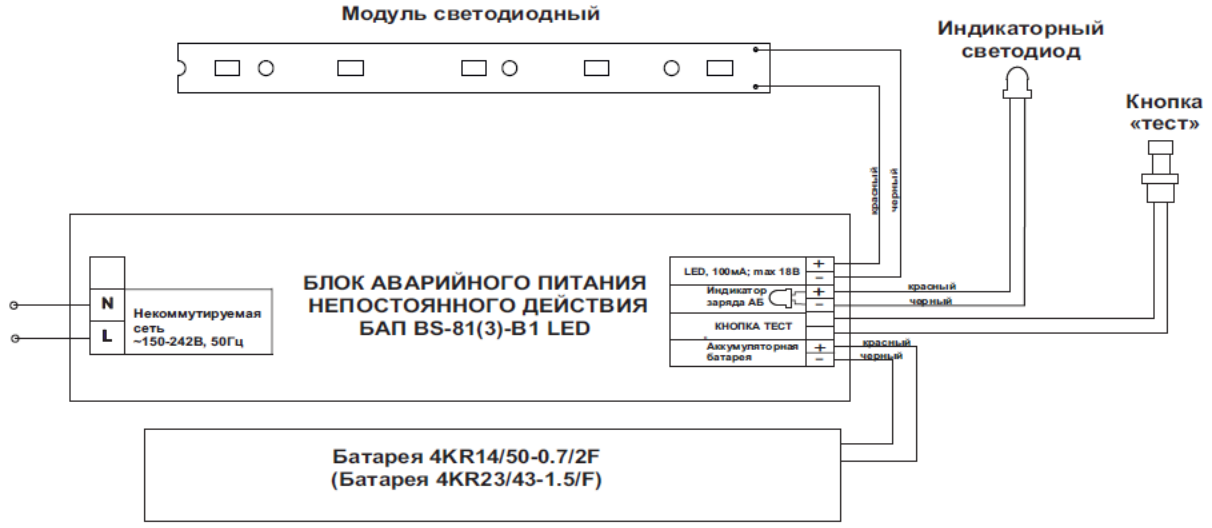

ТЕХНИЧЕСКИЕ ХАРАКТЕРИСТИКИ

Таблица 1. Общие характеристики БАП BS-81-B1 LED и BS-83-B1 LED

Номинальное питающее напряжение	230В ±10% 50 Гц
Степень защиты аварийного модуля	IP30
Класс защиты от поражения электрическим током	II *(при подключении к питающей сети кабелем в двойной или усиленной изоляции)*
Температура эксплуатации	+1…+35°С
Режим работы	непостоянный
Тип аккумуляторной батареи	никель-кадмиевая (NiCd), высокотемпературная
Возможности тестирования	индивидуальная кнопка «Тест»
Способ монтажа	встройка внутрь корпуса светильника

ГАБАРИТНЫЙ ЧЕРТЕЖ

Аварийный модуль

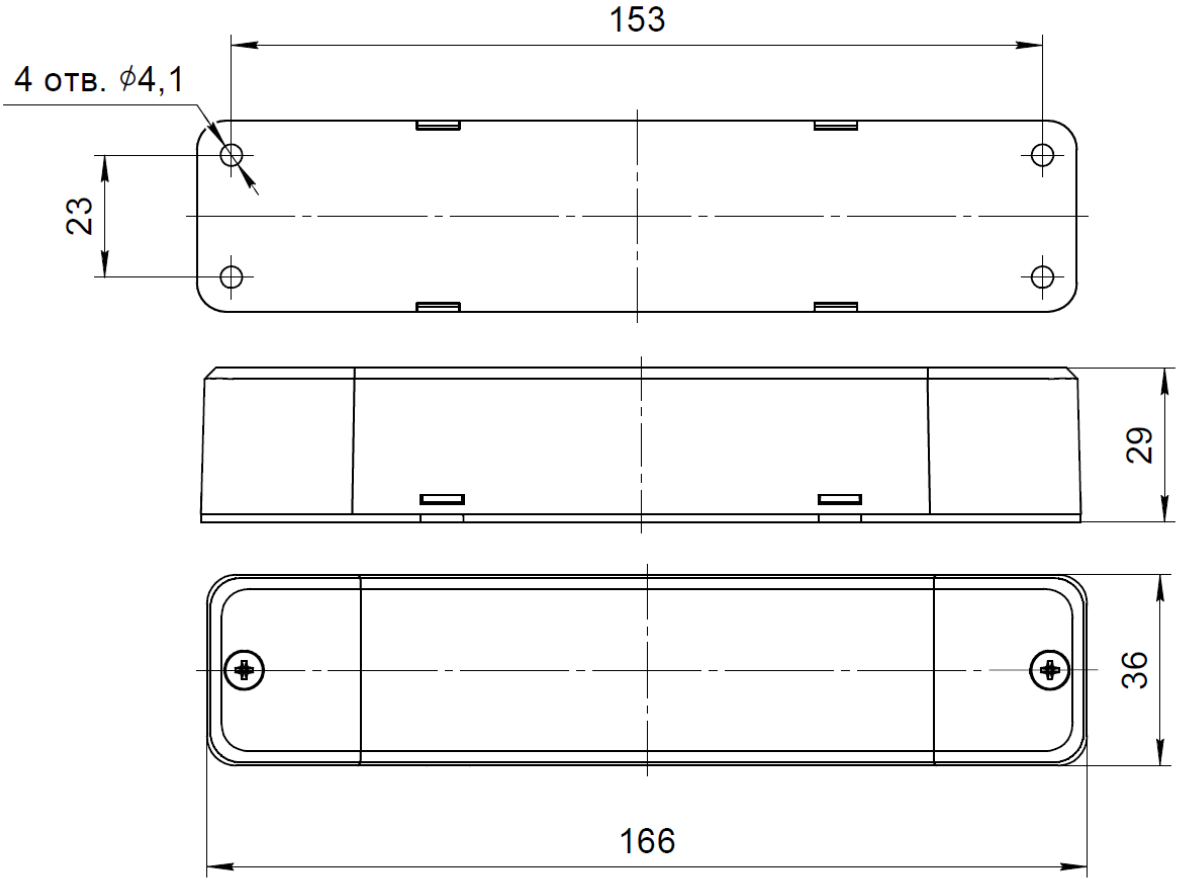

Светодиодный модуль

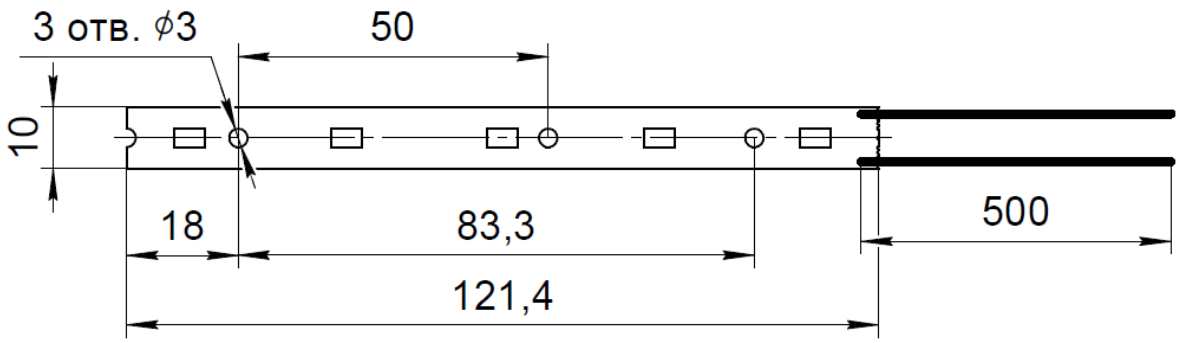

Батарея БАП BS-81-B1 LED

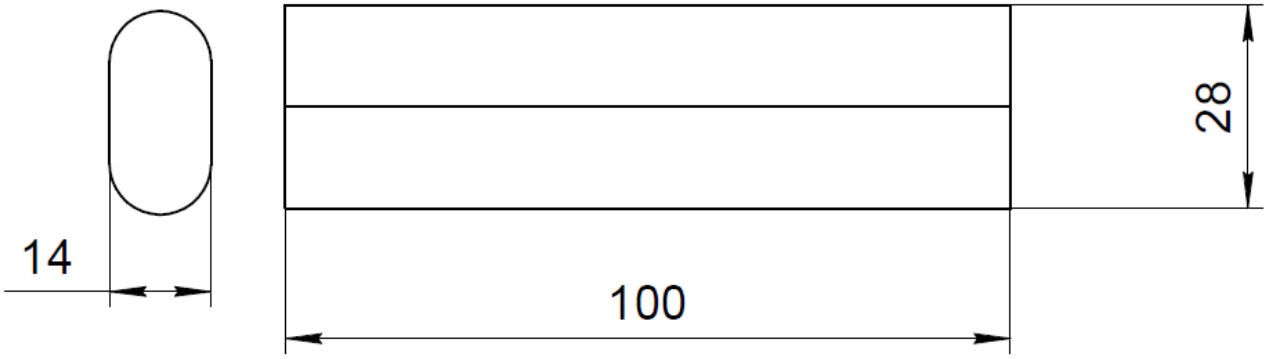
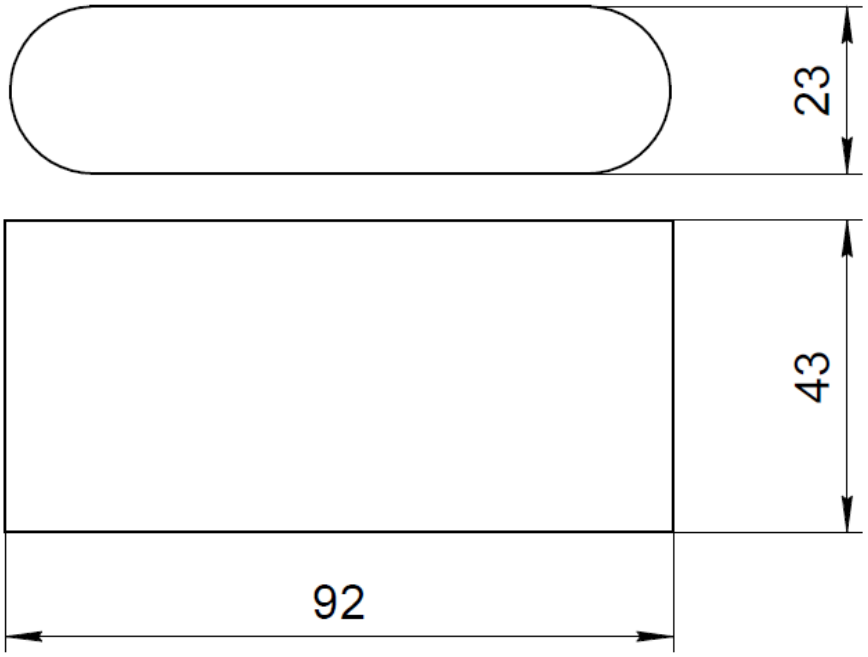
Батарея BS-83-B1 LED