ООО «Завод «Световые Технологии»
Светильник BUG 600.
ПАСПОРТ

1. Назначение

1.1. Светильник на полупроводниковых источниках света (светодиодах), предназначен для внутреннего освещения жилых, производственных помещений, сельскохозяйственных зданий, гаражных боксов, лестничных клеток, лифтов и т.п.
1.2. Светильник соответствует требованиям безопасности ГОСТ Р МЭК 60598-1, ГОСТ Р МЭК 60598-2-1, ЭМС ГОСТ Р 51318-99, ГОСТ Р 51514-99.
1.3. Светильник выпускается в исполнении УХЛ2* по ГОСТ 15150-69, нижнее рабочее значение температуры окружающего воздуха -55°С.
1.4. Светильник соответствует степени защиты IP54 по ГОСТ 14254-96.
1.5. Светильник может быть установлен на стеновые и потолочные поверхности из нормально воспламеняемого материала.

2. Технические характеристики

2.1. Номинальная мощность, Вт	1 х 9
2.2. Частота тока, Гц	50
2.3. Номинальное напряжение, В	220
2.5.Габаритные размеры, мм	
Длина	157
Ширина	128
Высота	107
2.6. Масса светильника, кг	≤1,2
2.7. Класс защиты от поражения электрическим током	I
2.8. Коэффициент мощности	≥0,6

3. Комплект поставки

Светильник, шт.	1
Упаковка, шт.	1
Паспорт, шт.	1

4. Требования по технике безопасности

Установку, чистку и замену компонент светильника производить только при отключенном питании. Загрязненное стекло очищать мягкой ветошью, смоченной в слабом мыльном растворе.

5. Состав изделия

Корпус светильника выполнен из литого под давлением алюминия и покрыт порошковой краской. Рассеиватель изготовлен из ударопрочного оптического поликарбоната и крепится к корпусу вандалоустойчивыми крепежными элементами. Внутри светильника светодиоды, смонтированные на алюминиевой плате.

6. Правила эксплуатации и установка

6.1. Эксплуатация светильника производится в соответствии с “Правилами технической эксплуатации электроустановок потребителями”.
6.2. Распаковать светильник, снять нижнюю крышку с герметической втулкой.
6.3. Через герметичную втулку снятой крышки пропустить сетевой кабель и подключить к клеммной колодке, соблюдая полярность.
6.4. Установить на место нижнюю крышку, затянуть герметичную втулку.
6.5. Закрепить корпус светильника на опорной поверхности винтами длинной не менее 40 мм.
6.6. Загрязненное стекло очищать мягкой ветошью, смоченной в слабом мыльном растворе.

7. Свидетельство о приемке

Светильник соответствует ТУ 3461-001-44919750-07 и признан годным к эксплуатации.
Дата выпуска
Контролер ОТК _____
Светильник сертифицирован.
Сертификат соответствия №

8. Гарантийные обязательства

8.1. Завод изготовитель обязуется безвозмездно отремонтировать или заменить светильник, вышедший из строя не по вине покупателя в условиях нормальной эксплуатации, в течение гарантийного срока.
8.2. Гарантийный срок – 36 месяцев со дня ввода светильника в эксплуатацию.
8.3. Срок службы светильников в нормальных климатических условиях при соблюдении правил монтажа и эксплуатации составляет:
8 лет – для светильников, корпус и/или оптическая часть (рассеиватель) которых изготовлены из полимерных материалов;
10 лет – для остальных светильников.

Адрес завода-изготовителя: 390010, г. Рязань, ул. Магистральная д.11-а.
Дата продажи _____
Штамп магазина
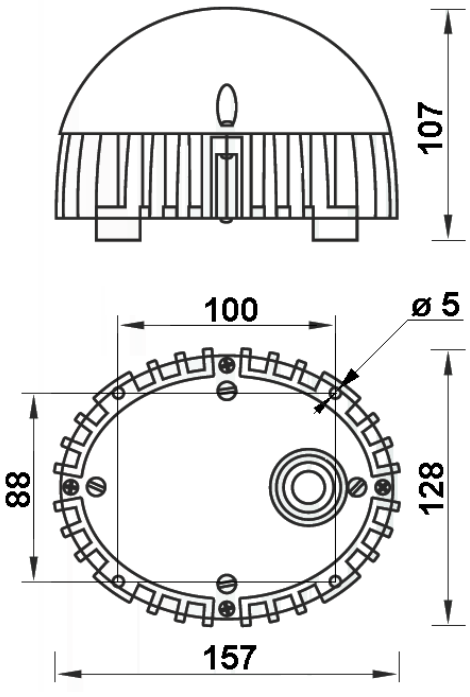
Габаритные и установочные размеры: