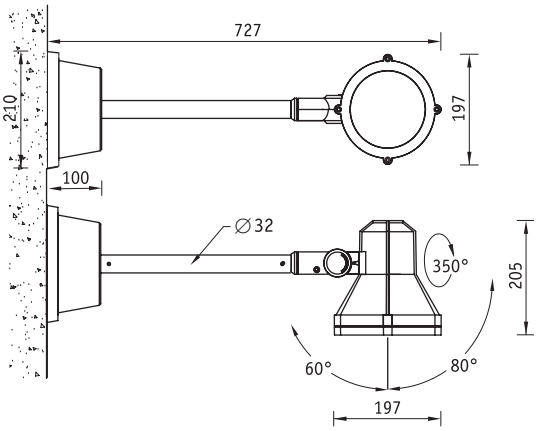

Установочные размеры

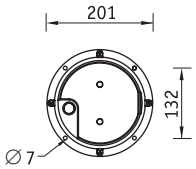

Установка

Крепление на опорную поверхность.

Конструкция

Корпус из литого под давлением алюминия, покрытый порошковой краской. Внутри корпуса расположена металлическая плата с пускорегулирующей аппаратурой.

Оптическая часть

Отражатель из анодированного алюминия. Прозрачное темперированное стекло толщиной 4 мм. Ширина КСС по половинному уровню 26°.

Аксессуары

козырек

- 2415000020

светофильтры

- 2415000430
- 2415000440
- 2415000410
- 2415000420

NBS 21 HG70

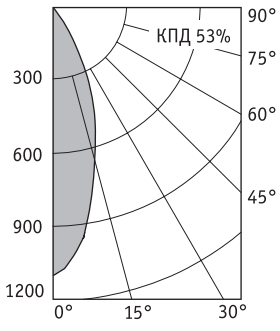

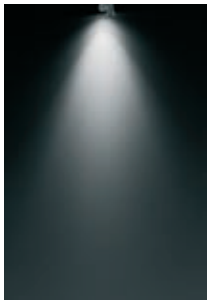

26°

металлогалогенная лампа типа ДРИ (цоколь G12) — HG

Артикул	Мощность, Вт	Масса, кг	Цвет корпуса	Код светильника	cos φ
NBS 21 HG70	1x70	3,9	Серебристый	**1415000110**	⩾ 0,85