Lighting Technologies

LED MALL ECO

ru Паспорт
en Manual
ukr Паспорт
kaz Төлқұжат

ru

en

RoHS

LED	Ra>80	cosφ > 0,98	УХЛ4	Ta(°C) +5/+35		IP54	A+	AC/DC

Наименование Name Найменування Атауы	Номин. мощность, Вт Power, W Номін.потужність, Вт Номин.қуаты, Вт	Световой поток, лм Luminous flux, lm Світловий потік, лм Жарықтық ағын, лм	Масса,кг Weight, kg Маса, кг Салмағы, кг	Свет. отдача лм/Вт Luminous efficiency lm/W Світлова віддача, лм/Вт Жарық беру лм/Вт	Максимальное число светильников в линии, шт.* Maximum number of luminaires in a line, pcs.* Максимальне число світильників в лінії, шт.* Желідегі ең көп шамшырақ саны, дана.*
☐ LED MALL ECO 35 IP54 3000K	38	3700	3,0	97	35
☐ LED MALL ECO 35 IP54 4000K	38	4100	3,0	108	35
☐ LED MALL ECO 35 IP54 /main line harness/ 4000K	38	4100	3,2	108	18 на одну фазу/ per one phase/на одну фазу/фаза бір
☐ LED MALL ECO 35 IP54 EM 4000K	38	4100	3,4	108	35
☐ LED MALL ECO 35 B IP54 4000K	38	4100	3,0	108	35
☐ LED MALL ECO 35 S IP54 4000K	38	4100	3,0	108	35
☐ LED MALL ECO 35 IP54 HFR 4000K	38	4100	3,0	108	35
☐ LED MALL ECO 50 S IP54 4000K (5500 Лм)	50	5500	3,0	110	35
☐ LED MALL ECO 35 D30 IP54 4000K	38	4 500	3,4	128	35
☐ LED MALL ECO 2x35 IP54 4000K	74	8100	6,7	109	25
☐ LED MALL ECO 70 IP54 4000K	74	8 100	3,1	109	35
☐ LED MALL ECO 70 IP54 EM 4000K	74	8100	3,5	109	35
☐ LED MALL ECO 70 D30 IP54 4000K	74	8900	3,5	120	35
☐ LED MALL ECO 70 D30 IP54 5000K	74	9800	3,5	132	35
☐LED MALL ECO 70 D30 IP54 EM 4000K	74	8900	3,9	120	35
☐ LED MALL ECO 70 IP54 3000K	74	7300	3,1	99	35
☐LED MALL ECO 70 S IP54 4000K	74	8100	3,1	109	35
☐ LED MALL ECO 70 S IP54 EM 4000K	74	8100	3,5	109	35

☐ LED MALL ECO 2x70 IP54 /main line harness/ 4000K	150	16000	7,3	106	9 на одну фазу/per one phase/на одну фазу/фаза бір
☐ LED MALL ECO 2x70 IP54 /main line harness/ 5000K	150	17600	7,3	118	9 на одну фазу/per one phase/на одну фазу/фаза бір
☐ LED MALL ECO 2x70 IP54 4000K	150	16000	7,1	106	9 на одну фазу/per one phase/на одну фазу/фаза бір
☐ LED MALL ECO 2x70 IP54 /main line harness/ 3000K	150	15400	7,3	103	9 на одну фазу/per one phase/на одну фазу/фаза бір

ru **Примечания:**

- Допуск на указанные номинальные значения мощности, ±5%
- Допуск на указанные номинальные значения светового потока, массы ±10%
- Допуск на указанные номинальные значения цветовой температуры ±300 К
- Качество электроэнергии должно соответствовать ГОСТ 32144-2013.
- Климатическое исполнение УХЛ4* соответствует ГОСТ 15150-69, нижнее рабочее значение температуры окружающего воздуха +5°С.
- Степень защиты IP54 соответствует ГОСТ 14254-96
- Тип рассеивателя: опаловый рассеиватель или линза из ПММА

en **Notes:**

- Nominal values of weight tolerance is ±10 %.
- Rated CCT tolerance ±300 K.
- Luminaire corresponds to the protection classification IP54 by IEC 60529.
- Diffuser type: opalescent diffuser or PMMA lens

ukr **Примітки:**

- Допуск на вказані номінальні значення маси ±10%, кольорової температури ±300 К
- Клас захисту від ураження електричним струмом відповідає ГОСТ Р32144-2013.
- Кліматичне виконання УХЛ4 відповідає ГОСТ 15150-69
- Ступінь захисту IP54 відповідає ГОСТ 14254-96
- Тип розсіювача: опаловий розсіювач або лінза з ПММА

kaz **Ескертпелер:**

- Салмақтың көрсетілген номиналдық рұқсат етілген мәні: ±10%
- Түс температурасының көрсетілген номиналды рұқсат етілген мәні: ±300 К
- Электрлік токпен зақымдалудан қорғану класы – МЕМСТ Р32144-2013 талабына сай.
- ОСК4 климаттық өзгерістерге жарамдығы МЕМСТ 15150-69 талабына сай
- IP54 қорғаныс деңгейі МЕМСТ 14254-96 талабына сай.
- Иффузоры түрі: PMMA туралы опал диффузоры немесе линза

(RU) Комплект поставки

- Светильник, шт. 1
- Упаковка, шт. 1
- Паспорт, шт. 1

Назначение и общие сведения

- Светильник стационарный на полупроводниковых источниках света (светодиодах), предназначен для общего освещения общественных и производственных помещений.
- Светильник предназначен для установки на горизонтальную опорную поверхность или тросовые подвесы с помощью дополнительных комплектов крепления.
- Замена источника света невозможна.
- Для светильников с аварийным блоком: Батарея поддерживает работу светильника не менее 1 часа при аварийном отключении питающего напряжения. Световой поток при этом составляет 10% (версия 38 Вт) и 5% (версия 74 Вт) от номинального.
- Светильник соответствует требованиям безопасности ТР ТС 004/2011 «О безопасности низковольтного оборудования», ТР ТС 020/2011 «Электромагнитная совместимость технических средств», ГОСТ CISPR 15-2004 (напряжение индустриальных радиопомех) и ГОСТ Р 51317.3.2-2006 (гармонические составляющие тока).
- Светильник рассчитан для работы в сети переменного тока 230-240 В (±10%), 50-60 Гц (±0,4 Гц). Питающая сеть должна быть защищена от коммуникационных и грозовых импульсных помех.

Указания по технике безопасности

- Не производить никаких работ со светильником при поданном на него напряжении.
- Запрещается эксплуатация светильника без защитного заземления.

- Рабочее положение светильника должно исключать возможность смотреть на источник света с расстояния менее 0,5 м.
- Запрещается эксплуатация светильника с поврежденным стеклом.
- Запрещается самостоятельно производить разборку, ремонт или модификацию светильника. В случае возникновения неисправности необходимо сразу отключить светильник от питающей сети.

- Установку и обслуживание светильника производить только при отключенном питании.
- Светильник прошел высоковольтное испытание на электрическую прочность изоляции на основании требований ГОСТ Р МЭК 60598-1-2011
- Источник света, содержащийся в светильнике, может быть заменён только производителем или его сервисным агентом.

(en) Delivery set

- Luminaire, pcs. 1
- Package, pcs. 1
- Manual, pcs. 1

Function

- The stationary luminaire with LED light source is suitable for general illumination of administrative and industrial premises.
- The luminaire can be installed on horizontal bearing surface or wire pendants with additional mounting kit.
- Light source replacement is impossible.
- For luminaires with emergency module: in case of main power failure, the battery will power the luminaire for at least 1 hour. In this case, luminous flux will be 10% (version 38W) and 5% (version 74W) of nominal value.
- The luminaire light source cannot be exchanged or replaced by the user.
- Luminaire corresponds to the safety requirements IEC 60598-2-1, EMS EN 55015.
- The luminaire is designed to be used with main supply voltage 230-240 V AC/DC (±10%), 50-60 Hz (±0,4 Hz). The supply mains have to be protected from communication and electric impulse noise

Safety notice

- Do not perform any maintenance with the main power on.
- Using the luminaire without protective grounding is prohibited.
- The luminaire should be installed in a way that it will be impossible to view the light source from less than 0.5 m distance.
- Using the luminaire with damaged diffuser is prohibited.

- Unauthorized disassembling, modification and repair is prohibited. In case of malfunction, the main power should be immediately switched off.
- Installation and service should be done only with the main power switched off.

- The luminaire has passed high voltage test for insulation electric strength according to IEC 60598-1:2014
- The light source contained in this luminaire shall only be replaced by the manufacturer or his service agent or a similar qualified person.

Комплект поставки

- Світильник, шт.. 1
- Упаковка, шт. 1
- Паспорт, шт. 1

Призначення та загальні відомості

- Світильник стаціонарний на напівпровідникових джерелах світла (світлодіодах), призначений для загального освітлення громадських та виробничих приміщень.
- Заміна джерела світла неможлива.
- Для світильників з аварійним блоком: батарея підтримує роботу світильника не менше 1 години при аварійному відключенні живлячої напруги. Світловий потік при цьому становить близько 10% (версія 38Вт) та 5% (версія 74Вт) від номінального.
- Світильник відповідає вимогам безпеки ТР ТС 004/2011 «Про безпеку низьковольтного обладнання», ТР ТС 020/2011 «Електромагнітна сумісність технічних засобів», ГОСТ CISPR 15-2004 (напруга індустріальних радіоперешкод) та ГОСТ З 51317.3.2-2006 (гармонійні складові струму).
- Світильник розрахований на роботу в мережі зі змінним струмом 230-240 В (±10%), 50-60 Гц (±0,4 Гц). Мережа живлення повинна бути захищеною від комунікаційних та вантажних імпульсних перешкод
- загального освітлення адміністративно-громадських і виробничих приміщень

Вказівки з техніки безпеки

- Не проводити ніяких робіт зі світильником при поданій на нього напрузі Забороняється експлуатація світильника без захисного заземлення
- Робоче положення світильника повинно виключати можливість дивитися на джерело світла з відстані менше 0,5 м.

- Забороняється експлуатація світильника з пошкодженим склом.
- Забороняється самостійно здійснювати розбір, ремонт чи модифікацію світильника. У випадку виникнення несправності необхідно одразу відключити світильник від мережі живлення.

- Установку та обслуговування світильника здійснювати лише з вимкненим живленням.
- Світильник пройшов високовольтне випробування на електричну міцність ізоляції на основі вимог ГОСТ Р МЄК 60598-1-2011.
- Джерело світла, що міститься в світильнику, може бути замінений тільки виробником або його сервісним агентом.

(kaz) Жеткізілім жиынтығы

- Шамдал, дана. 1
- Орам, дана 1
- Төлқұжат, дана 1

Пайдалану мақсаты және жалпы мәліметтер

- Стационарлық шамшырақ жартылай жарық көздің (жарық диодты) қосымша жарық көзбен жабдықталып қолған, әрі бұл шамдар әкімшілік- қоғамдық бөлмеге жарық түсіру үшін арналған
- Жарық көзін ауыстыру мүмкін емес.
- Қосымша блогы бар шамдал үшін: Батарея шамдалдың жұмысын, қор көзінің кернеуін қосымша сөндіру кезінде 1 сағаттай ұстап тұрады. Жарық ағыны номиналды ағынынан 10% (38 Вт нұсқасы) және 5% (74 Вт нұсқасы) құрайды.
- Шамдал ТР ТС 004/2011 «Төмен вольтты құрал-жабдықтың қауіпсіздігі туралы», ТР ТС 020/2011 «Техникалық құралдардың электромагниттік үйлесімдігі» қауіпсіздік талаптарына сәйкес келеді, МЕМСТ CISPR 15-2004 (өнеркәсіптік радиокедергі кернеуі) және МЕМСТ Р 51317.3.2-2006 (токтың гармондық құрамдастары).
- Бұл шамдал 230-240 В (±10%), 50-60 Гц (±0,4 Гц) айналмалы ток желісінде жұмыс істеуге арналған. Қуат беру желісі коммуникациондық және найзағай импульстік кедергілерінен қорғалған болуы керек.

Кауіпсіздік техникасы бойынша талаптар

- Тоқ жүйесінде кернеу берген кезде шам шашыратқышпен ешқандай жұмыс жүргізуге болмайды
- Шырақтың қорғағыш жерге қосу қамтамасыз пайдалануға тыйым салынады .

- Шам шашыратқыштың жұмыс ережесі бойынша,тоқ беруші көзге 0,5 м қашықтық қарау керек екенін болдырмауы керек
- Шырақты зақымдалған шынымен пайдалануға тыйым салынады.

- Шамдалды өз бетіңізбен шашуға, жөндеуге немесе өзгертуге тыйым салынады. Ақаулық болған жағдайда шамдалды қуат көзінен дереу ажырату керек.
- Бұл шамдалдың оқшаулауыштығының жоғарғы кернеулі токты өткізбейтіні оқшаулау қабатын тексеру сынағында дәлелденді және МЕМСТ Р МЭК 60598-1-2011 талаптарына сай
- Шамшырақтың жарық көзі өндіруші немесе оның сервистік агенттердің көмегімен ауыстырылуы мүмкін

(ru) Правила эксплуатации и установка
(en) Installation and operation rules
(ukr) Правілы эксплуатацыі і ўсталёўка
(kaz) Пайдалану және орнату ережелері

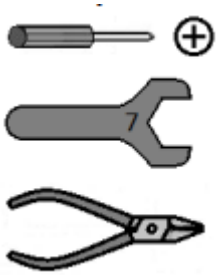

(ru) Эксплуатация светильника должна производиться в соответствии с «Правилами технической эксплуатации электроустановок потребителей». Используемый инструмент рис 1
Установку, чистку светильника и замену компонентов производить только при отключенном питании. Очистку защитного стекла светильника производить по мере её загрязнения, мягкой тканью, смоченной в мыльном растворе.

(en) The luminaire should be used according to «Standard code of customer electrical installations». Please only use tools as shown on fig. 1
Installation, cleaning and replacing of the components should be done only with the main power off. Diffuser should be cleaned in case of pollution by means of a soft cloth moistened slightly with a mild detergent.

(ukr) Експлуатація світильника здійснюється у відповідності до «Правил безпечної експлуатації електроустановок споживачів». Використаний інструмент рис. 1.
Установку, чистку світильника та заміну компонентів виконувати лише при відключеній електричній мережі. Очистку захисного скла світильника здійснювати по мірі її забруднення, м'якою тканиною, змоченою в мильному розчині.

(kaz) Шырақтың пайдалану "Тұтынушылардың электр қондырғыларын техникалық пайдалану ережелеріне " сәйкес келу керек. Пайдаланылатын құрал- сур 1.
Орнату, шамды тазалау және компоненті ауыстыру тек тоқтан ажыратылған кезде жүргізуге болады.
Шамның қорғаныш шынысын тазалауы жүргізуге ластанған кезде сабын ерітіндісінде суланған жұмсақ матамен жүргізу керек.

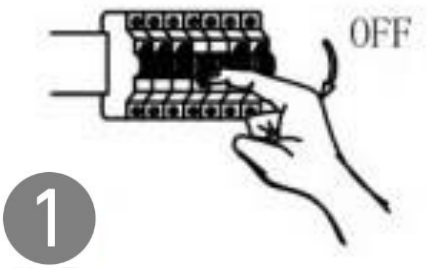

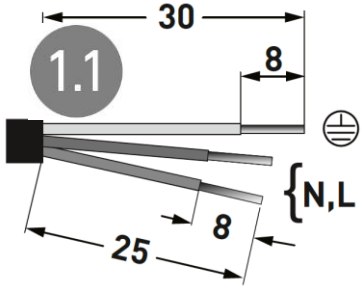

ru Отключить питание в сети. (рис 1) Зачистить сетевые провод (max 2,5 мм^2) согласно рисунку 1.1 Распаковать светильник

en Switch main power off. (fig. 1) Strip the main power cable (cross-section 2,5 mm^2 max) as shown on fig. 1.1. Unpack the luminaire.

ukr Вимкнути живлення у мережі (рис. 1) Зачистити мережеві провід (max 2,5 мм2) відповідно до малюнка 1.1, розпакувати світильник.

kaz Өшіру желісі (1-сурет). Желілік сымды тазарту (max 2,5 мм2) – 1.1 суретке сәйкес. Шам щырақтың алып шығаруы.

ru Подключить питание к проводам кабеля светильника с помощью герметичного кабельного соединителя или герметичной распределительной коробки (не входят в комплект поставки) согласно следующей цветовой схеме, предварительно сняв технологические коннекторы с концов проводов кабелей

-для базовых версий: L – «коричневый», N – «синий», «земля» - «зелено-желтый»,

-для версий с 3-х фазной проводкой: L1 – «зеленый», L2 – «белый», L3 – «красный», N – «синий», «земля» - «зелено-желтый».

-для HFR-версий: L – «красный», N – «синий», «земля» - «зеленый», HFR «-» - белый, HFR «+» - желтый

В модификациях с 3-х фазной проводкой выбрать необходимую фазу для питания каждого светильника с помощью движкового переключателя на корпусе светильника. **В случае аварийной версии** подключение самого светильника осуществляется аналогично базовой версии, а завод питания в аварийный бокс осуществляется в следующем порядке:

• Ослабить 6 винтов крепления крышки аварийного бокса к его корпусу и снять ее.

• Завести кабель питания (диаметр подключаемого кабеля 6-10 мм) аварийной цепочки, обеспечивающие непрерывный заряд батареи, через гермоввод и подключить его к коннектору с соблюдением следующей полярности: L, N, «земля».

• Подключить аккумуляторную батарею к аварийному блоку.

• Затянуть гермоввод, установить крышку на корпус и затянуть 6 винтов крепления крышки.

• После первого подключения светильника к сети рекомендуется оставить светильник во включенном состоянии на 2-4 часа, для подзарядки аккумуляторной батареи.

Внимание! При длительном отключении светильника от сети (более 7 дней), необходимо отключать аккумулятор для предотвращения разряда аккумулятора.

При использовании регулируемого драйвера, управляющие провода подключаются строго с соблюдением полярности, указанной в тексте выше (для драйвера DALI полярность безразлична)

(en) Connect power to the cable wires using hermetically sealed cable connector or hermetically sealed distributor box according to the following colour scheme, having beforehand removed technological connectors from the cables wire ends:

-for the basic versions: L - “brown”, N - “blue”, “ground” - “yellow-green”,

-for the versions with three-phase wiring: L1 - “green”, L2 - “white”, L3 - “red”, N - “blue”, “ground” - “yellow-green”.

In modifications with 3-phase wiring select the required phase for the power of each luminaire using the slide switch on the luminaire housing.

In the case of an emergency version, connection of the luminaire is carried out similar to the basic version and connecting power to the emergency box is carried out in the following order:

• Loosen 6 screws of the emergency box cover fastener to its body and remove it.

• Connect power cable (connecting power diameter 6-10mm) of the emergency line, providing battery float charging, via cable gland and connect it to the connector with observance of the following polarity: L, N, «ground».

• Connect accumulator battery to the emergency unit.

• Tighten cable gland, install cover on the body and tighten 6 screws of the cover fixing.

• After the first connection of the luminaire to the network it is recommended to leave the luminaire in the switched on condition for 2-4 hours for charging the accumulator battery.
Attention: In case of a long disconnection of the luminaire (more than 7 days), it is required to disconnect the battery to prevent the battery discharge.

(ukr) Підключити живлення до проводів кабелю світильника за допомогою герметичного кабельного з'єднувача або герметичної розподільної коробки (не входять в комплект поставки) відповідно до наступної колірної схеми: L - «коричневий», N - «синій», «земля» - «зелено-жовтий», попередньо знявши технологічні коннектори з кінців проводів кабелів. Для одиночного і останнього світильника в лінії на вільний кінець кабелю надіти герметичну заглушку (не входить в комплект поставки).

У разі аварійної версії підключення самого світильника здійснюється аналогічно базової версії, а завод живлення в аварійний бокс здійснюється в наступному порядку:

• Послабити 6 гвинтів кріплення кришки аварійного боксу до його корпусу і зняти її.

• Завести кабель живлення (діаметр кабелю, що підключається 6-10 мм) аварійного ланцюжка, що забезпечує безперервний заряд батареї, через гермоввод і підключити його до конектора з дотриманням такої полярності: L, N, «земля».

• Підключити акумуляторну батарею до аварійного блоку.

• Затягнути гермоввод, встановити кришку на корпус та затягнути 6 гвинтів кріплення кришки.

• Після першого підключення світильника до мережі рекомендується залишити світильник у включеному стані на 2-4 години, для підзарядки акумуляторної батареї.

Увага! При тривалому відключенні світильника від мережі (більше 7 днів), необхідно відключати акумулятор для запобігання розряду акумулятора.

(kaz) Шамшырақты Герметикалық кабель немесе герметикалық таратқыш қораптар арқылы (жийынтық қорабына кірмейді) шамшырақ кабеліне схемаға сәйкес қосуға болады алдынала технологиялық коннекторларды кабель ұштарынан шешіп:

- Базалық нұсқалар үшін: L – "қоңыр", N – "көк", "жер" - "жасыл-сары"

- 3 фазалы нұсқалар үшін : L1 – «жасыл», L2 – «ақ», L3 – «қызыл», N – «көк», «жер» - «жасыл-сары».

-HFR-нұсқалар үшін: L – «қызыл», N – «көк», «жер» - «жасыл», HFR «-» - ақ, HFR «+» - сары

Өндірмелі 3 фазалық тізбекте қажетті фазаны ауыстырып-қосқыш арқылы таңданыз. «With connector» өндірілмелерде вилка-розетка типті қосу үшін коннекторлар қарастырылған.

- Шамшырақтың апаттық қосулуы жағдайда базалық құсқасына ұқсас орнатылады, ал қосулуы зауыты апаттық боксына мынадай тәртіппен жүзеге асырылады:
- 6 авариялық бокс қақпағының бұрандаларын әлсіретіңіз және алып тастаныз.
- Апаттық тізбегінін кабілін қосыныз (қосылатын кәбіл диаметрі 6-10 мм), ол батареянын гермовод арқылы үздіксіз жұмысын қамтийді, мынадай қарама-қарсылық: L, N, "жер" сақтай отырып коннекторға қосыныз.

- Аккумулятор батареясын апаттық блокка қосыныз

- Барынша гермовводты орнатыныз, қақпақты корпусқа 6 бұрандамен бекітініз.

- Желіге бірінші қосылымнан кейін шамшырақты 2-4 сағатқа қосу күйінде аккумуляторлық батареяларын қуаттау үшін қалдыруға ұсынылады.

Назар аударыңыз! Шамшырақтын желіден ұзақ ажыратқан кезінде (7 күннен артық), аккумулятор разрядын болдырмау үшін аккумуляторды ажыраут қажет.

Реттелетін қолданған кезде, басқарушы сымдар полярды қатаң сақтай отырып қосылады, жоғарғы мәтінде көрсетілген (DALI үшін полярды сақтау маңызды емес)

(ru) **Установку и подключение светильника должен выполнять специалист – электромонтажник, соответствующей квалификации.**

(en) **Luminaire installation and connection should be done by an electrician of relevant qualification.**

(ukr) **Установку і підключення світильника повинен виконувати фахівець - електромонтажник, відповідної кваліфікації.**

(kaz) **Шамды орнаты оны қосу арнайы білікті мамандар болу керек – маман- электр**

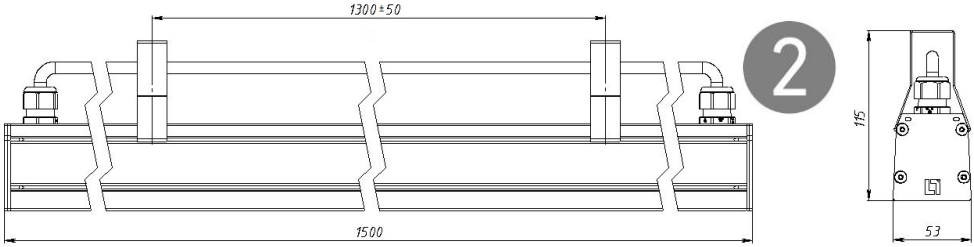

(ru) **Установка светильника на горизонтальную поверхность с помощью скоб крепления (рис.2)**

(не входят в комплект поставки арт.2598000120) Установить скобы на опорную поверхность согласно рисунку и защелкнуть в них светильник;

После монтажа светильника снять с рассеивателя защитную пленку.

(en) **Bearing surface installation with mounting brackets (fig.2)**

(doesn't included in package, part number 2598000120) Place brackets on the bearing surface according to figure and click the luminaire into them;

After installation remove protection film from diffuser.

(ukr) **Установка світильника на горизонтальну поверхню за допомогою скоб кріплення (мал.2)**

(Не входять до комплекту поставки арт.2598000120) Встановити скоби на опорну поверхню згідно з малюнком та замкнути в них світильник;

Після монтажу світильника зняти з розсіювача захисну плівку.

(kaz) **Шамшырақтар көлденең тірекке қапсырма арқылы бекіту(рис.2)**

(бөйлек тапсырыс беріледі – арт.2598000120) Қапсырманы тірек бетіне суретке сәйкес бекітіңіз;

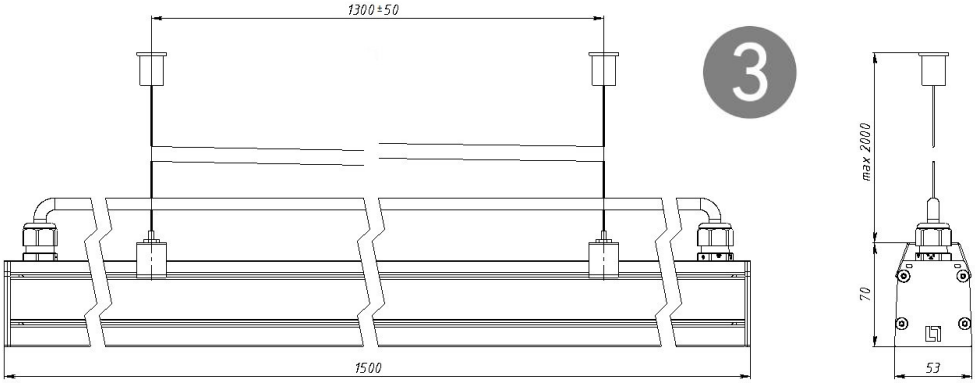

(ru) **Установка светильника с помощью тросовых подвесов. (рис.3)**

(не входят в комплект поставки арт.2598000130) Установить потолочные чашки для тросов, подвесить тросы, завести свободные концы тросов в гриппера на скобах и защелкнуть скобы на светильник.

После монтажа светильника снять с рассеивателя защитную пленку.

(en) **Luminaire installation with wire pendants. (fig.3)**

(doesn't included in package, part number 2598000130) Place ceiling cups, hang the wires, put wires' free ends through grippers on the brackets and click brackets on the luminaire.

After installation remove protection film from diffuser.

(ukr) **Установка світильника за допомогою тросових підвісів. (мал.3)**

(не входять до комплекту поставки арт.2598000130) Встановити стельові чашки для тросів, підвісити троси, завести вільні кінці тросів у гриппери на скобах та замкнути скоби на світильник. Після монтажу світильника зняти з розсіювача захисну плівку.

(kaz) **Шамшырақты тростық аспалар арқылы орнатуы. (сур.3)**

(жеткізу жиынтығына кірмейді арт.2598000130) Арқандарға арналған төбе шыныаяқтарды орнатыныз, арқандарды орнатыныз, гриппергe бос ұштарын кіргізініз. Монтаждаудан кейін қорғаныш үлбірін алып тастаныз.

Версия светильников	А, мм	Б, мм
70 Вт, 35 Вт	1300	1500
2х70 Вт, 2х35 Вт	2000	3000

Базовая версия установки светильника (рис.4)

Base version luminaire installation (fig.4)

Базова версія установки світильника (мал.4)

Шамшырақты орнатуы үшін базалық нұсқасы (сур.4)

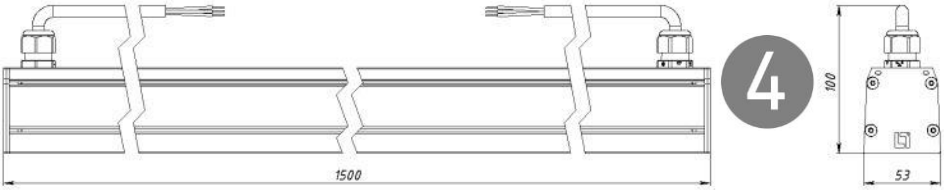

Базовая версия установки светильника с аварийным блоком (рис.5)

Base version luminaire installation with emergency module (fig.5)

Базова версія установки світильника з аварійним блоком (мал.5)

Аппатық блогымен шамшырақтарды орнатуы үшін базалық нұсқасы (сур.5)

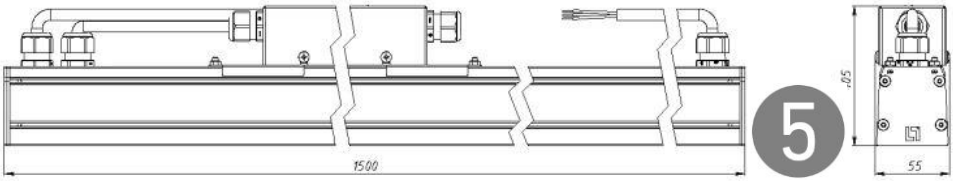

ru Для соединения светильников в линию:
Установить скобу соединительную (заказывается отдельно – арт.2598000140) на первый светильник в линии с помощью четырех болтов М4х8 (завести через технологические отверстия в пазы профиля) и фланцевых гаек (входят в состав комплекта подвеса), совместив маркеры с торцом крышки;

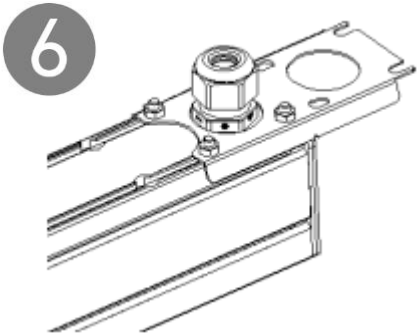

en Luminaires line interconnection:
Place connection bracket (to be ordered separately #2598000140) on first luminaire in a line, fix it with 4 bolts M4x8 (place them into profile slots through holes) and flange nuts (included in the kit), aligning position marker with end cup face;

ukr Для з'єднання світильників у лінію: Встановити скобу сполучну (замовляється окремо - арт.2598000140) на перший світильник у лінії за допомогою чотирьох болтів М4х8 (завести через технологічні отвори у пази профілю) та фланцевих гайок (входять до складу комплекту), поєднавши маркери з торцем кришки;

kaz Шамдарды бір қатарға қосу үшін: біріктіретін қапсырманы (жеке тапсырылыс беріледі – арт.2598000140) бірінші шамшыраққа төрт М4х8 бұранда арқылы және фланецті гайкалар (жиынтық құрамына кіреді) арқылы орнатыныз

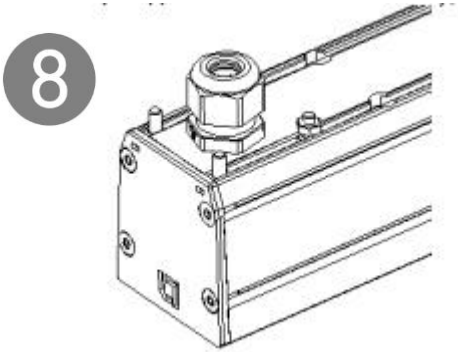

ru Аналогично установить по одной скобе соединительной на один край каждого светильника, совместив маркеры с торцом крышки; • в каждый паз на противоположном краю светильника завести через технологические отверстия по два болта М4х8 (входят в состав комплекта), на последние болты наживить гайки (входят в состав комплекта);

en In a similar way place one bracket per luminaire on luminaires' end, aligning markers with end cup face; • place 2 bolts M4x8 (included) into each slot on the luminaire's other end, put nuts (included) on last bolts;

ukr Аналогічно встановити по одній скобі сполучної на один край кожного світильника, поєднавши маркери з торцем кришки; • у кожен паз на протилежному краю світильника завести через технологічні отвори по два болта М4х8 (входять до складу комплекту), на останні болти наживити гайки (входять до складу комплекту);

(kaz) әрбір шамшырақтың өлкесіне бір біріктіретін қапсырмадан орнатыныз; • әр паздың қарамаөқарсы шетіне екі M4x8 бұрандаларын (жиынтық құрамына кіреді), соңғы бұрандаларға гайканы орнатыныз (жиынтық құрамына кіреді)

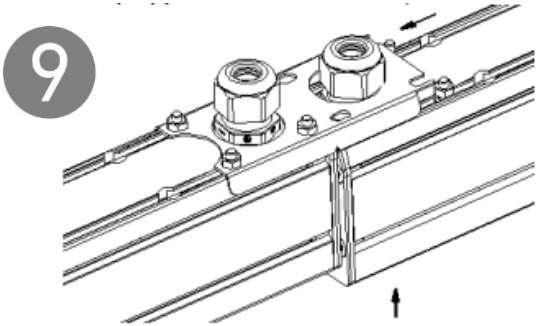

(ru) подвесить первый светильник с помощью двух скоб, защелкнув их в специальные пазы на корпусе светильника (для установки на тросовые подвесы, предварительно установить потолочные втулки для тросов на опорную поверхность и тросы, согласно рисунку) и выровнять его;
подвесить второй светильник, подвести его к уже установленному светильнику, надеть соединительную скобу предыдущего светильника на два установленных болта, завести болты с наживленными гайки в пазы скобы и прикрутить оставшиеся гайки;

(en) Hang the first luminaire with 2 brackets by clicking them into special slots on the luminaire's body (for pendant mounting previously place ceiling cups and pendant wires as shown on figure) align it;
Hang second luminaire, bring it to already installed luminaire, put connection bracket from the first luminaire on 2 bolts, insert other 2 bolts with nuts into bracket slots and tighten all nuts;

(ukr) підвісити перший світильник за допомогою двох скоб, защелкнув їх у спеціальні пази на корпусі світильника (для установки на тросові підвіски, попередньо встановити стельові втулки для тросів на опорну поверхню та троси, згідно з малюнком) та вирівняти його;
підвісити другий світильник, підвести його до вже встановленого світильника, надіти сполучну скобу попереднього світильника на два встановлених болта, завести болти з наживленими гайками у пази скоби та прикрутити гайки, які лишилися;

(kaz) бірінші шамшырақты екі қапсырма арқылы қажетті шамшырақтың корпусындағы пазаларына орнатыныз (тростық арқандарға орнату үшін, алдын ала төбе төлкелерін тірек бетіне суретке сәйкес орнатыныз) және оны түзеніз;
екінші шамшырақты алдын ала орнатылған бірінші шамшыраққа жақындатыныз, біріктіретін қапсырманы екі орнатылған бұрандаға кигізініз, қалған гайкаларды бұраныз.

10

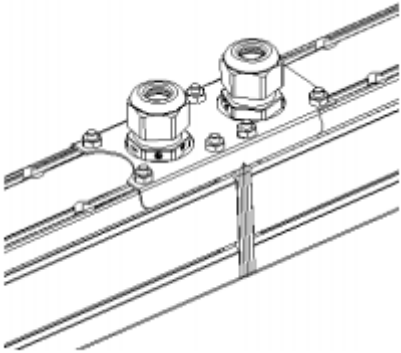

ru соединить два светильника, состыковав их торцевыми крышками, вплотную друг к другу; зафиксировать соединение, затянув гайки, и выровнять светильники; • соединить кабели светильников с помощью герметичного соединителя (не входит в комплект поставки), соблюдая указанную полярность - L, N, «земля», предварительно сняв с проводов кабелей технологические разъемы; • соединить остальные светильники в линию по тому же принципу, у последнего светильника в линии герметично заизолировать свободный конец кабеля. 5. Подключить питание к кабелю первого светильника с помощью герметичного соединителя (не входит в комплект поставки), соблюдая указанную полярность - L, N, «земля».

en Interconnect two luminaires by placing end covers back to back;
Lock the interconnection by tightening the nuts and align the luminaires; • connect luminaires' cables with sealed connector (doesn't included) according to polarity shown - L, N, «ground», temporary terminals on cables' ends should be removed beforehand; • interconnect the rest of luminaires in a same way, seal free cable's end of the last luminaire. Connect mains power to the fist luminaire with sealed connector (not included) according to polarity shown - L, N, «ground».

ukr з'єднати два світильника, зістикувавши їх торцевими кришками, впритул один до одного; зафіксувати з'єднання, затягнувши гайки, і вирівняти світильники; • з'єднати кабелі світильників за допомогою герметичного з'єднувача (не входить в комплект поставки), враховуючи відповідні значення полярності - L, N, «земля», попередньо знявши з проводів кабелів технологічні роз'єми; • з'єднати інші світильники в лінію за тим же принципом, у останнього світильника в лінії герметично заізолювати вільний кінець кабелю. 5. Підключити живлення до кабелю першого світильника за допомогою герметичного з'єднувача (не входить в комплект поставки), враховуючи відповідні значення полярності - L, N, «земля».

kaz екі шамшырақты бір-біріне жақын қашықтықта жалғаныз;
тіркелген жерді бекітіз, гайкаларды қатты бұрыныз және шамшырақтарды түзеніз; • шамшырақ кабельдерін герметиқалық қосқыш арқылы (жеткізу жинағына кірмейді), полярды сақтай отырып - L, N, «жер», алдын ала кабель сымдарынан технологиялық ұяларын шешіп қосыныз; • қалған шамшырақтарды бір қатарға сол принцип бойынша орнатыныз. 5. Көректендіруді бірінші шамшырақтын кабеліна герметикалық біріктіргіш арқылы (жеткізу жинағына кірмейді), полярды сақтай отырып - L, N, «жер» қосыныз.

(ru) Габаритные и установочные размеры светильника
(en) Measurements and installation dimensions
(ukr) Габаритні та установчі розміри світильника
(kaz) Үлкен мөлшерде шамдарды орнату

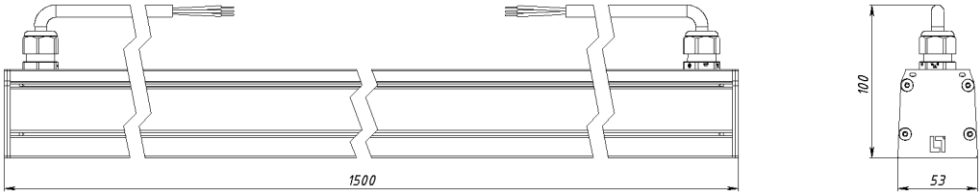

(ru) Схема подключения
(en) Connection scheme
(ukr) Схема підключення
(kaz) Қосу сұлбасы

Базовая версия подключения светильника
Base version luminaire connection
Базова версія підключення світильника
Шамшырақты орнатуы үшін базалық нұсқасы

MAX □2.5

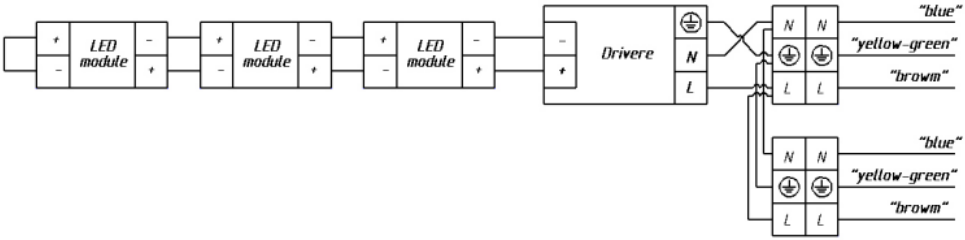

Базовая версия подключения светильника с аварийным блоком
Base version luminaire connection with emergency module
Базова версія підключення світильника з аварійним блоком
Аппатық блогымен шамшырақтарды орнатуы үшін базалық нұсқасы

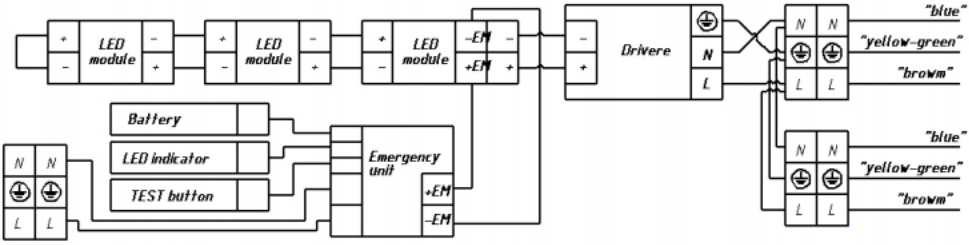

для версии с 3-х фазной проводкой
version with 3-phase wiring
для версії з 3-х фазної проводкою
3 фазалық нұсқалар үшін

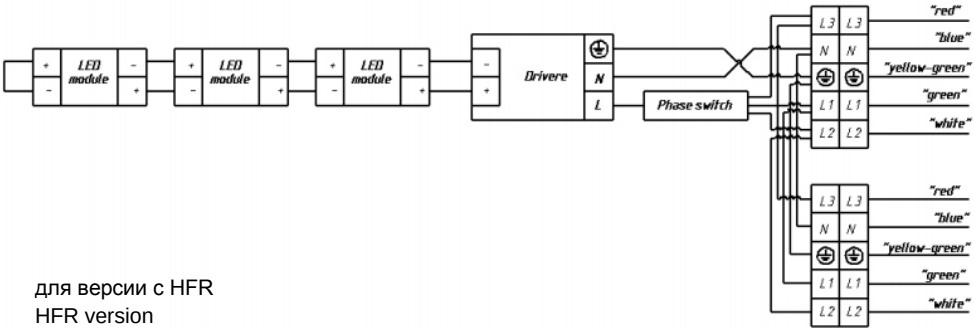

для версии с HFR
HFR version
для версії з HFR
HFR нұсқалар үшін

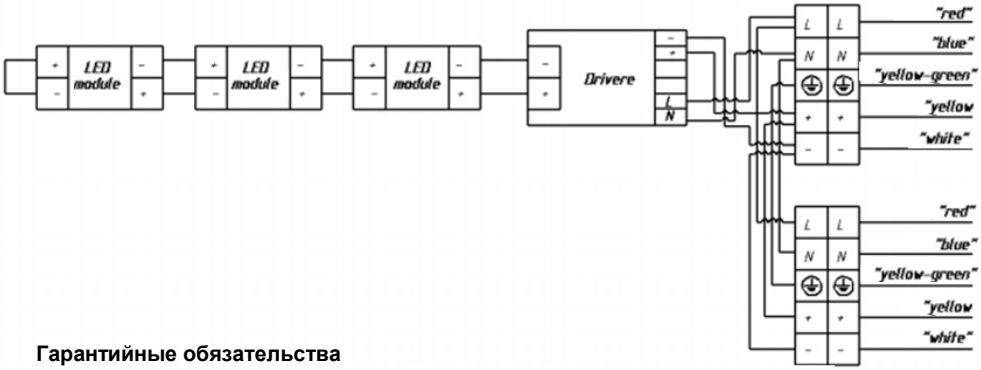

Гарантийные обязательства

- Завод-изготовитель обязуется безвозмездно отремонтировать или заменить светильник, вышедший из строя не по вине покупателя в условиях нормальной эксплуатации и при соблюдении правил монтажа в течение гарантийного срока.
- Гарантийный срок – 36 месяцев со дня изготовления светильника.
- Срок службы светильников в нормальных климатических условиях при соблюдении правил монтажа и эксплуатации составляет 8 лет.
- Производитель оставляет за собой право на внесение изменений в конструкцию изделия улучшающие потребительские свойства. Кроме того, производитель не несет ответственности за возможные опечатки и ошибки, возникшие при печати.

Свидетельство о приемке

Светильник соответствует ТУ 3461-001-44919750-12 и признан годным к эксплуатации. Светильник сертифицирован.

Дата выпуска _____

Контролер _____

Упаковщик _____

Адрес завода-изготовителя: 390010, г. Рязань, ул. Магистральная д.11-а.

Дата продажи _____

Штамп магазина

(en) Warranty

- The manufacturer shall, at no additional cost to the customer, repair or replace a luminaire that has been found to be defective under normal use through no fault of the customer, subject to the installation instructions having been followed, during warranty period.
- The warranty period is 36 months from the day of manufacture.
- Service life of the luminaire under normal climatic conditions is 8 years, if the installation and operation instructions are followed.
- The manufacturer reserves the right to make modifications to the product that improve its end-user performance. Moreover, the manufacturer is not liable for typographical and other errors that may have occurred in printing.

Store stamp

(ukr) Гарантійні обов’язки

- Завод-виробник зобов’язується безкоштовно відремонтувати чи замінити світильник, який вийшов з ладу не з вини покупця за умов нормальної експлуатації та при дотриманні правил монтажу протягом гарантійного терміну.
- Гарантійний термін – 36 місяців з дня виготовлення світильника.
- Термін служби світильників у нормальних кліматичних умовах з дотриманням правил монтажу та експлуатації складає 8 років.
- Виробник залишає собі право на внесення змін до конструкції виробу, котрі покращують споживчі властивості. Крім того, виробник не несе відповідальності за можливі опечатки та помилки, які виникають при печаті.

Штамп магазина

(kaz) Кепілдік міндеттемелері

- Өндіруші зауыт кепілдік мерзім кезеңінде қалыпты пайдаланылған және орнату ережелері сақталған жағдайда сатып алушының кінәсінен тыс істен шыққан шамдалды ақысыз жөндеуге немесе алмастыруға міндеттенеді.
- Кепілдік мерзімі - шамдалды дайындаған күннен бастап 36 ай.
- Қалыпты климаттық жағдайда орнату және пайдалануы ережелерін сақтағанда шамдалдардың қызмет ету мерзімі – 8 жыл:
- Өндірушіде осы бұйымның құрылымына тұтыну қасиеттерін жақсарту мақсатында өзгерістер енгізу құқығы болады. Сонымен қатар, өндіруді баспа барысындағы баспа қателері мен басқа да қателер үшін жауапты болмайды.

Дүкен мөр

(ru) Телефон бесплатной горячей линии	8 800 333-23-77
(en) Hotline number	0049 89 1892 9700
(ukr) Телефон гарячої лінії	0038 044 364 2424
(kaz) Тегін желісінің телефоны	8 800 099-77-70

www.LTcompany.com

v4_1317