БЕЛЫЙ СВЕТ

Аварийный светильник ATRIX

Назначение

Аварийные светильники ATRIX предназначены для эвакуационного освещения больших открытых пространств в помещениях с высокими потолками.

Конструкция

Корпус аварийного светильника ATRIX изготовлен из анодированного алюминия. Линза – из светотехнического силикона.
Способ монтажа – установка монтажную поверхность или балку.

Технические характеристики

Источник света – светодиодный модуль.
Степень защиты – IP65.
Класс защиты светильника от поражения электрическим током – II по ГОСТ 12.2.007.0-75.
Климатическое исполнение – УХЛ 3.1* (диапазон рабочих температур светильника от -30°С до +35°С).
Клеммная колодка – керамическая.

Артикул	**Наименование позиции**	**Тип светового прибора**	**Время работы в аварийном режиме, ч**	**Потребляемая мощность, Вт / коэффициент мощности**	**Световой поток, лм**	**Т эксплуатации, °С**
a15192	BS-ATRIX-10-L1-BZ	централизованный	*определяется внешним источником питания*	31 / 0,9	2750	-30…+35
a15193	BS-ATRIX-10-L2-BZ	централизованный	*определяется внешним источником питания*	31 / 0,9	2900	-30…+35

Фотометрические характеристики

BS-ATRIX-10-L1-BZ

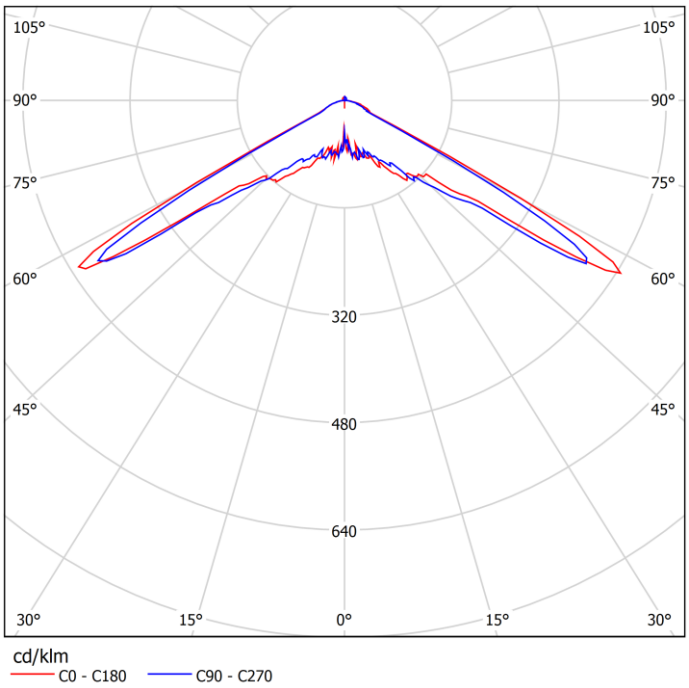

КСС в относительных единицах

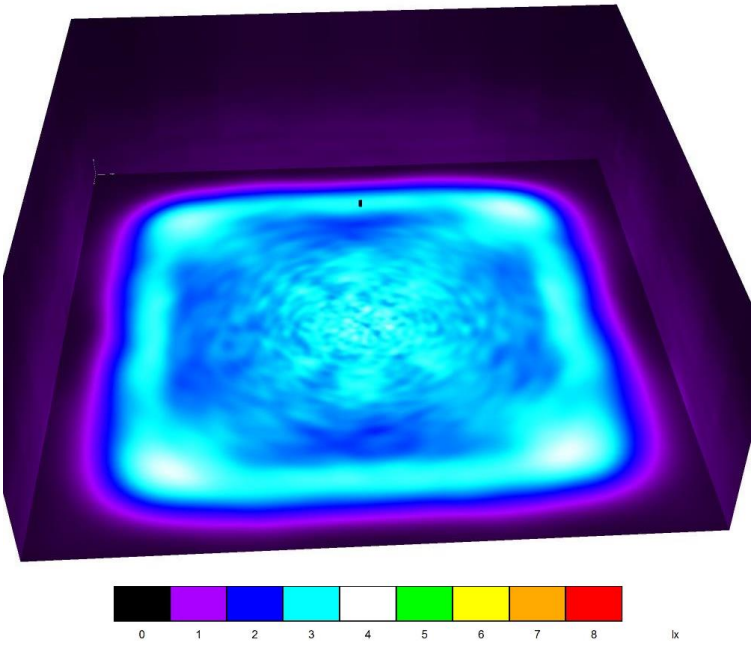

Диаграмма распределения освещенности в фиктивных цветах (помещение 30х30 м, высота установки светового прибора – 7,5 м)

BS-ATRIX-10-L2-BZ

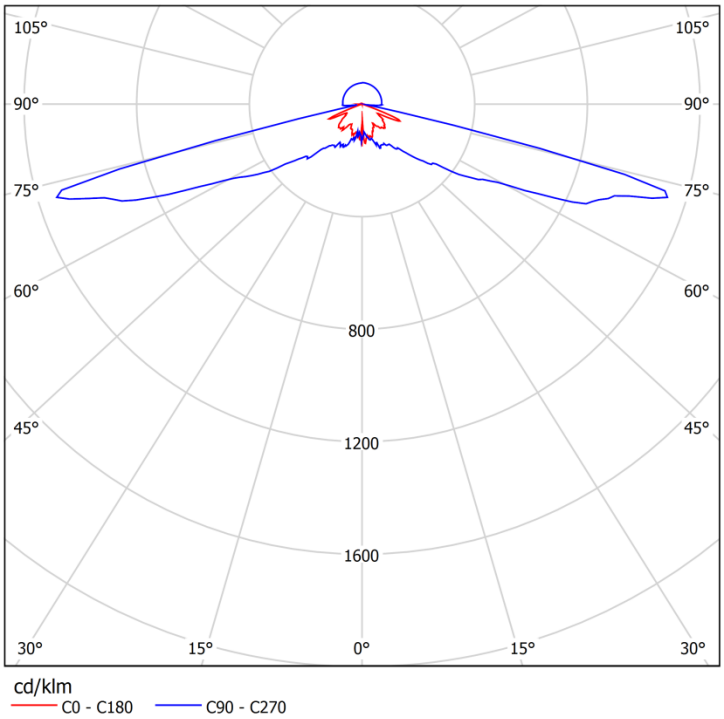

КСС в относительных единицах

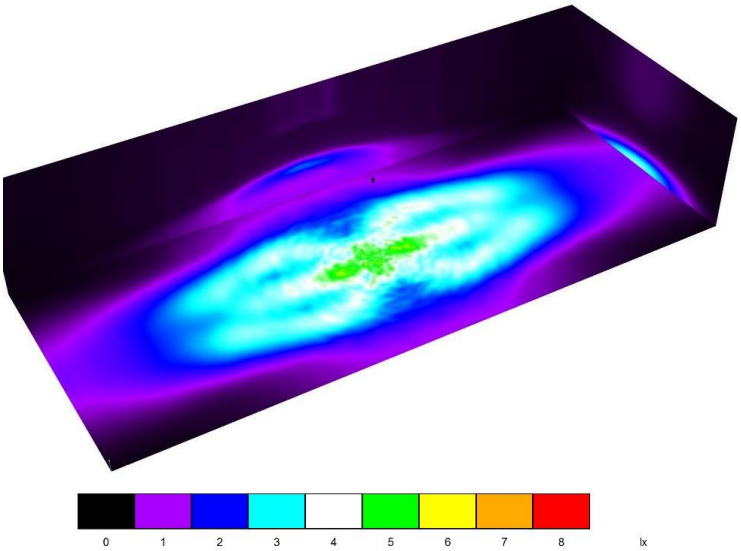

Диаграмма распределения освещенности в фиктивных цветах (помещение 50х20 м, высота установки светового прибора – 7,5 м)
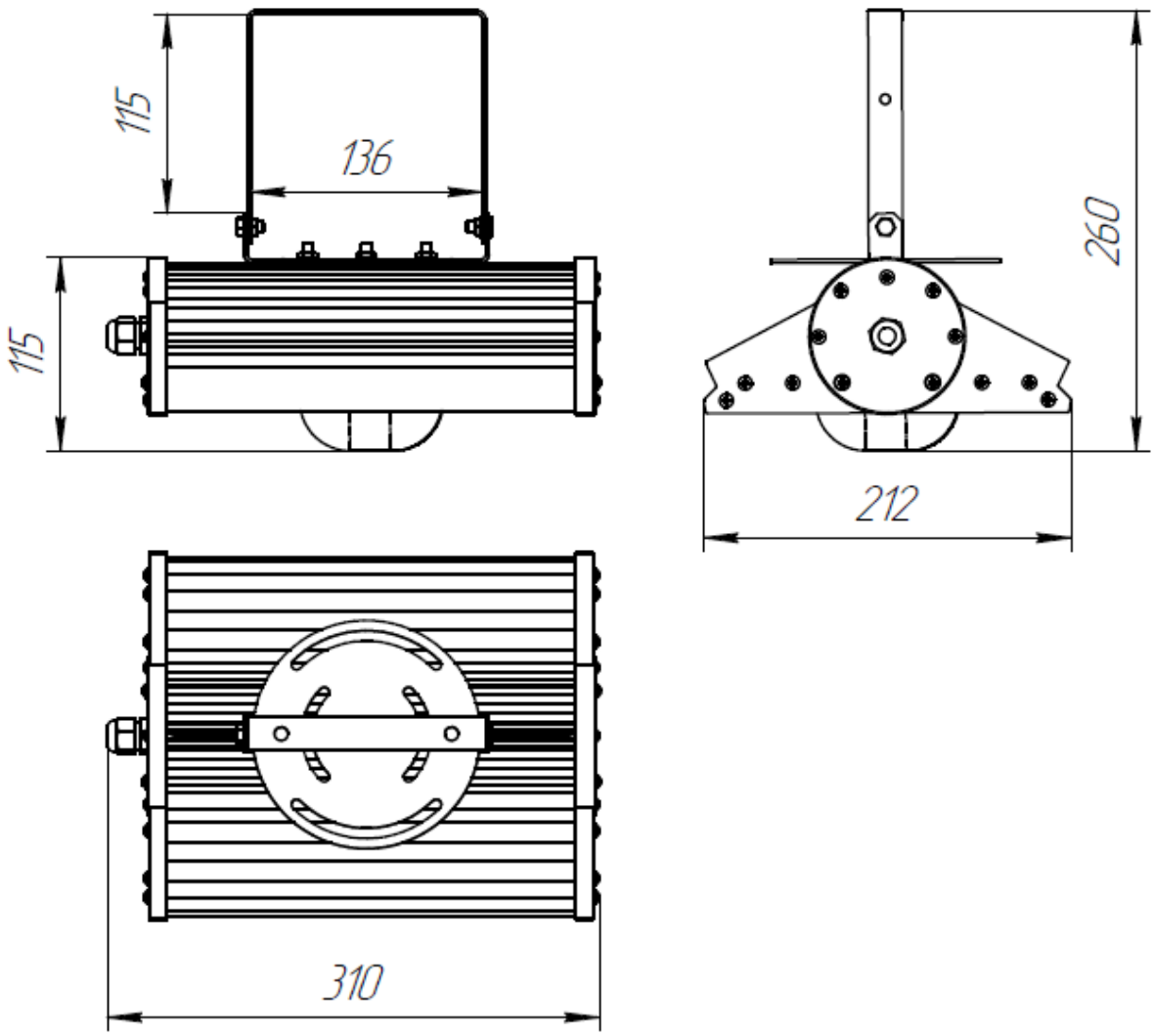
Габаритный чертеж