24 V | 220 V 50 Hz | IP65 | LED

PWM | DALI | TRIAC | 1-10 | DMX

BAND Grace S

Узкий светодиодный линейный светильник IP65 для заливающего или акцентного освещения.

Данная серия светильников подходит для создания широкой заливающей или точечной акцентной подсветки.
Преимущественно используется для освещения стен, карнизов и фасадов зданий.

Для заказа доступен корпус двух размеров с мощностью и углами светового пучка на выбор, в зависимости от поставленной задачи.

В одном приборе могут быть установлены разные линзы для получения дополнительного декоративного эффекта.

BAND Grace S 24V

BAND Grace S 220V

Дополнительный рефлектор-шторка от ослепления

Характеристики

Корпус: Экструдированный анодированный алюминий, покрытый порошковой покраской. Корпус и стекло проложены силиконовыми вкладышами
Крепеж: Прочная хромированная нержавеющая сталь SUS 304#
Стекло: Закаленное стекло, 3.0 mm
Оптическая система: линзы, эффективность > 85%
LED: OSRAM
Угол раскрытия светового луча:
симметричные - 30°, 40°
асимметричные -10x33°
Цвет корпуса: Черный, Серебро
Рабочая температура: -20°C to +40°C
Силовой кабель:
для 24V: H03VV-F 2X0.75mm2 L=0.25m (low voltage)
для 220V: H03VV-F 3X0.1mm2 L=0.5m (high voltage)
Поддержка систем управления: Triac, PWM, 1-10V, DALI, DMX-512

Схема подключения питания низкого напряжения (24V DC)

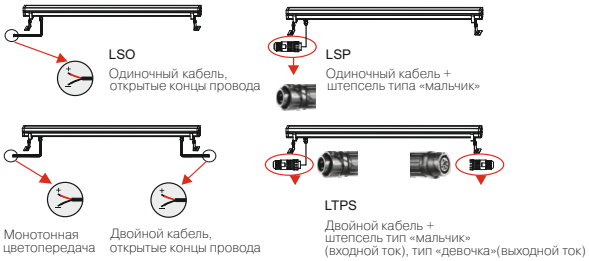

Схема подключения питания высокого напряжения (100V-240V)

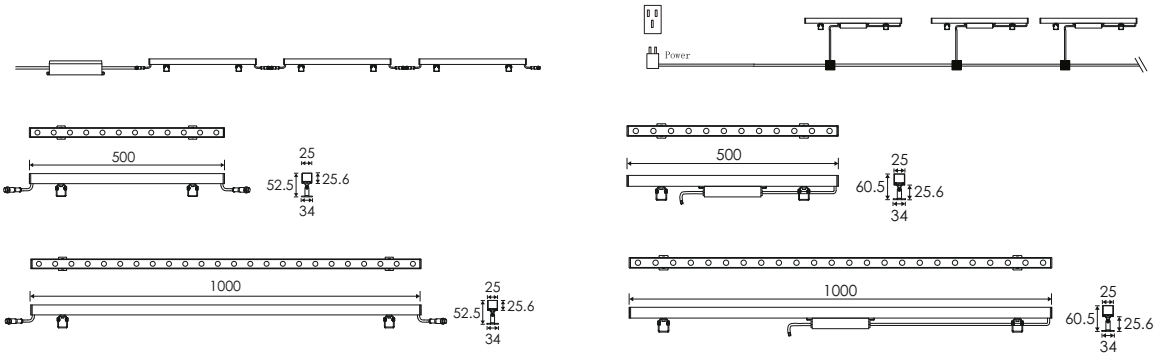

Art. No.	Наименование	Мощность, Вт	Угол рассеивания, гр.	Размер, мм	Входное напряжение, В	Цветовая температура, К	Световой поток, лм	Вес, кг
708121024	BAND Grace S 12W 24VDC 500mm IP65	12x1W	30°, 40°, 10x33°	500x25x52,5	24V DC	2000K, 3000K, 6000K	820	1,1
708241024	BAND Grace S 24W 24VDC 1000mm IP65	24x1W	30°, 40°, 10x33°	1000x25x52,5	24V DC	2000K, 3000K, 6000K	1660	1,9
708121220	BAND Grace S12W 220V 500mm IP65	12x1W	30°, 40°, 10x33°	500x25x60,5	220V	2000K, 3000K, 6000K	1080	1,1
708241220	BAND Grace S 24W 220V 1000mm IP65	24x1W	30°, 40°, 10x33°	1000x25x60,5	220V	2000K, 3000K, 6000K	2140	1,9
708116004	BAND Grace S рефлектор	-	-	240x48x30	-	-	-	0,2

24 V | 220 V 50 Hz | IP65 | LED | RGB

PWM | DALI | TRIAC | 1-10 | DMX

BAND Grace M

Узкий светодиодный линейный светильник IP65 для заливающего или акцентного освещения.

Данная серия светильников подходит для создания широкой заливающей или точечной акцентной подсветки.
Преимущественно используется для освещения стен, карнизов и фасадов зданий.

Для заказа доступен корпус двух размеров с мощностью и углами светового пучка на выбор, в зависимости от поставленной задачи.

В одном приборе могут быть установлены разные линзы для получения дополнительного декоративного эффекта.

BAND Grace M 24V

BAND Grace M 220V

Дополнительный рефлектор-шторка от ослепления

Характеристики

Корпус: Экструдированный анодированный алюминий, покрытый порошковой покраской. Корпус и стекло проложены силиконовыми вкладышами
Крепеж: Прочная хромированная нержавеющая сталь SUS 304#
Стекло: Закаленное стекло, 3.0 mm
Оптическая система: линзы, эффективность > 85%
LED: OSRAM
Угол раскрытия светового луча:
симметричные - 15°, 20°, 30°, 50°
асимметричные -10x33°
Цвет корпуса: Черный, Серебро
Рабочая температура: -20°C to +40°C
Силовой кабель:
для 24V: H05RN-F 2X1.00mm2 L=0.25m (low voltage)
для 220V: H05RN-F 2X1.00mm2 L=0.5m (high voltage)
RGB 24V: 2xH05RN-F 4X0.5mm2 L=0.25m
Поддержка систем управления: Triac, PWM, 1-10V, DALI, DMX-512

Схема подключения питания низкого напряжения (24V DC)

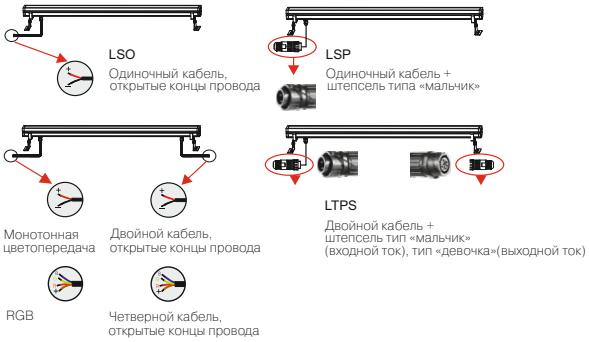

Схема подключения питания высокого напряжения (100V-240V)

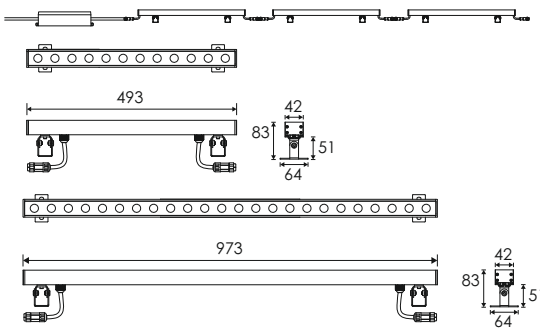

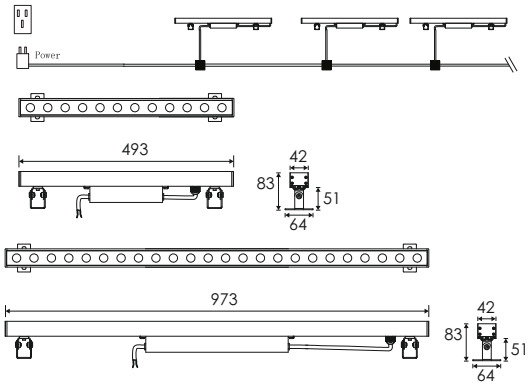

Art. No.	Наименование	Мощность, Вт	Угол рассеивания, гр.	Размер, мм	Входное напряжение, В	Цветовая температура, К	Световой поток, лм	Вес, кг
706181024	BAND Grace M18W 24VDC 493mm IP65	12x1.5W	15°, 20°, 30°, 50°,10x33°	493x42x83	24V DC	2000K, 3000K, 6000K	1485	1,4
706361024	BAND Grace M 36W 24VDC 973mm IP65	24x1.5W	15°, 20°, 30°, 50°,10x33°	973x42x83	24V DC	2000K, 3000K, 6000K	2900	2,5
706181220	BAND Grace M18W 220V 493mm IP65	12x1.5W	15°, 20°, 30°, 50°,10x33°	493x42x83	220V	2000K, 3000K, 6000K	1637	1,4
706361220	BAND Grace M 36W 220V 973mm IP65	24x1.5W	15°, 20°, 30°, 50°,10x33°	973x42x83	220V	2000K, 3000K, 6000K	3270	2,5
704181024	BAND Grace M18W RGB 24VDC 493mm IP65	12x1.5W	30°	493x42x83	24V DC	RGB	629	1,4
704361024	BAND Grace M 36W RGB 24VDC 973mm IP65	24x1.5W	30°	973x42x83	24V DC	RGB	1270	2,5
704116001	BAND Grace M рефлектор	-	-	240x48x44	-	-	-	0,2

24 V | 220 V 50 Hz | IP65 | LED | RGBW

PWM | DALI | TRIAC | 1-10 | DMX

BAND Grace L

Узкий светодиодный линейный светильник IP65 для заливающего или акцентного освещения.

Данная серия светильников подходит для создания широкой заливающей или точечной акцентной подсветки.
Преимущественно используется для освещения стен, карнизов и фасадов зданий.

Для заказа доступен корпус двух размеров с мощностью и углами светового пучка на выбор, в зависимости от поставленной задачи.

В одном приборе могут быть установлены разные линзы для получения дополнительного декоративного эффекта.

BAND Grace L 24V

BAND Grace L 220V

Дополнительный рефлектор-шторка от ослепления

Характеристики

Корпус: Экструдированный анодированный алюминий, покрытый порошковой покраской. Корпус и стекло проложены силиконовыми вкладышами
Крепеж: Прочная хромированная нержавеющая сталь SUS 304#
Стекло: Закаленное стекло, 3.0 mm
Оптическая система: линзы, эффективность > 85%
LED: OSRAM
Угол раскрытия светового луча:
симметричные - 15°, 30°
асимметричные -15x30°
Цвет корпуса: Черный, Серебро
Рабочая температура: -20°C to +40°C
Силовой кабель:
для 24V: H07RN-F 2X1.5mm2 L=0.25m
для 220V: H05RN-F 3X1.00mm2 L=0.5m
RGBW 24V: 2xH07RN-F 5X1.0mm2 L=0.25m
Поддержка систем управления: Triac, PWM, 1-10V, DALI, DMX-512

Схема подключения питания низкого напряжения (24V DC)

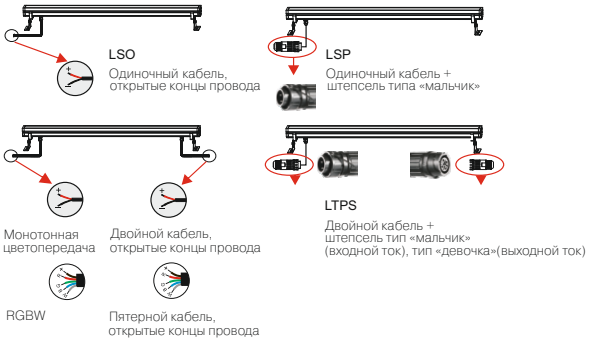

Схема подключения питания высокого напряжения (100V-240V)

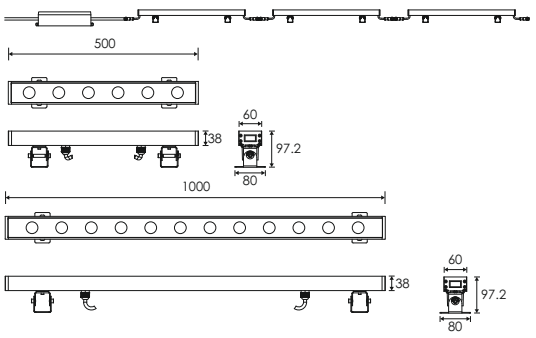

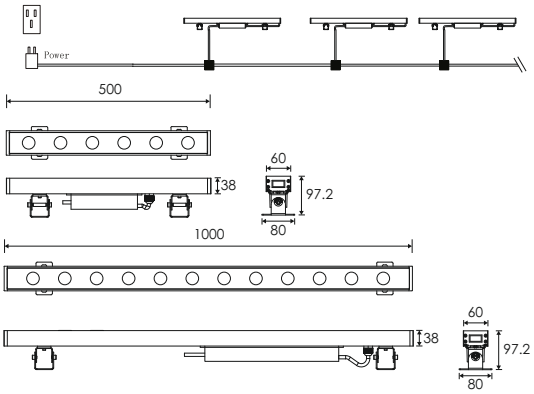

Art. No.	Наименование	Мощность, Вт	Угол рассеивания, гр.	Размер, мм	Входное напряжение, В	Цветовая температура, К	Световой поток, лм	Вес, кг
703241024	BAND Grace L 24W 24VDC 500mm IP65	6x4W	15°, 30°,15°x30°	500x60x97,2	24V DC	2000K, 3000K, 6000K	2236	1,5
703481024	BAND Grace L 48W 24VDC 1000mm IP65	12x4W	15°, 30°,15°x30°	1000x60x97,2	24V DC	2000K, 3000K, 6000K	4417	2,9
703241220	BAND Grace L 24W 220V 500mm IP65	6x4W	15°, 30°,15°x30°	500x60x97,2	220V	2000K, 3000K, 6000K	2236	1,5
703481220	BAND Grace L 48W 220V 1000mm IP65	12x4W	15°, 30°,15°x30°	1000x60x97,2	220V	2000K, 3000K, 6000K	4417	2,9
701361024	BAND Grace L 36W RGBW 24VDC 500mm IP65	6x6W	15°, 30°	500x60x97,2	24V DC	RGBW	1755	1,5
701721024	BAND Grace L 72W RGBW 24VDC 1000mm IP65	12x6W	15°, 30°	1000x60x97,2	24V DC	RGBW	3523	2,9
703116005	BAND Grace L рефлектор	-	-	250x70,7x53,8	-	-	-	0,2