NLCO®
SMART SOLUTION

серия THM LINE

светильник для формирования
непрерывных световых линий
с равномерной засветкой

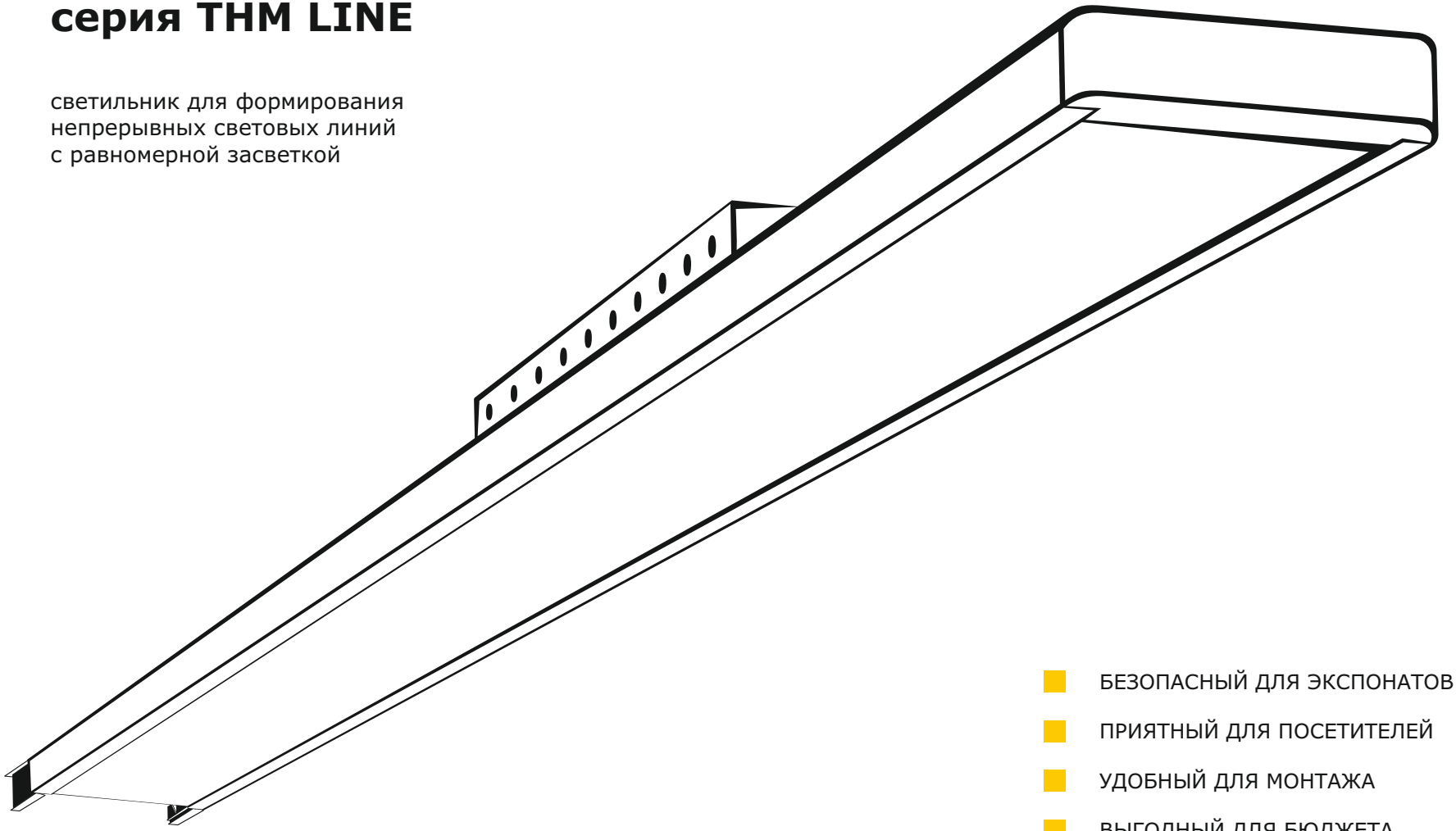

- БЕЗОПАСНЫЙ ДЛЯ ЭКСПОНАТОВ
- ПРИЯТНЫЙ ДЛЯ ПОСЕТИТЕЛЕЙ
- УДОБНЫЙ ДЛЯ МОНТАЖА
- ВЫГОДНЫЙ ДЛЯ БЮДЖЕТА
- БЕЗВРЕДНЫЙ ДЛЯ ОКРУЖАЮЩЕЙ СРЕДЫ

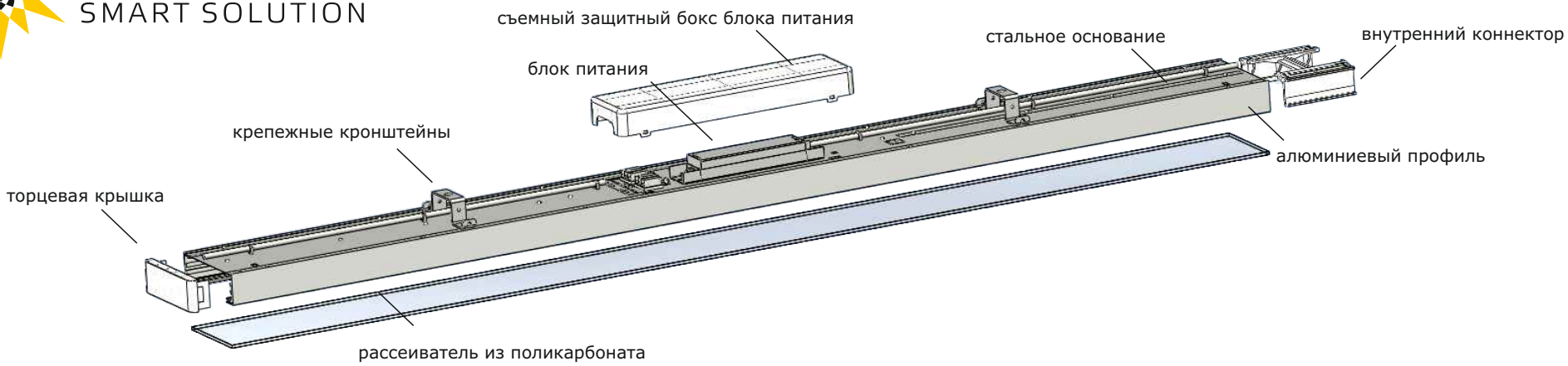

ОПТИЧЕСКАЯ СИСТЕМА

- ударопрочный рассеиватель из поликарбоната (опаловый, текстурированный, призматический)
- мягкий рассеянный свет
- поверхность рассеивателя не желтеет под воздействием внешних факторов, сохраняя высокие декоративные свойства на всем сроке эксплуатации (до 30 лет)

КОНСТРУКЦИЯ/КОРПУС СВЕТИЛЬНИКА

- корпус из алюминиевого профиля с порошковой покраской на стальном основании
- коннекторы и торцевые крышки изготовлены из высококачественного пластика, не желтеют и не деформируются со временем
- степень защиты от воздействия окружающей среды IP40

БЛОК ПИТАНИЯ СВЕТИЛЬНИКА

- выносной блок питания в защитном съемном алюминиевом боксе
- возможна комплектация светильника блоком аварийного питания (БАП)

ВАРИАНТЫ ИСПОЛНЕНИЯ БЛОКА ПИТАНИЯ

- **стандартный** блок питания – не диммирумый, подключение линии на одну фазу
- **блок питания с несколькими вводами** – не диммирумый, подключение светильников в одной линии на разные фаз
  (например, в режиме экономии работает каждый 5-ый светильник линии и т.д.)
- **диммируемый** блок питания
- **адаптированный** для систем управления световым потоком блок питания 1...10 В
- **блок питания для систем управления световым потоком** по протоколу Dali

работа светильника в нормальном режиме

*работа светильника в режиме экономии**

NLCO®
SMART SOLUTION

ВОЗМОЖНОСТЬ ИНДИВИДУАЛЬНОЙ ДОРАБОТКИ
покраска корпуса и торцевых крышек по каталогу RAL,
выбор типа рассеивателя

НИЗКИЙ НАГРЕВ
снижение затрат на кондиционирование
улучшение микроклимата

ВЫСОКИЙ ИНДЕКС ЦВЕТОПЕРЕДАЧИ
контрастное и яркое восприятие предметов
без искажения цвета

ОТСУТСТВИЕ В СПЕКТРЕ УФ-ИЗЛУЧЕНИЯ
минимальное воздействие на окружающую среду
отсутствует эффект «выгорания» и разрушения материала

ОТСУТСТВИЕ ПУЛЬСАЦИИ И СТРОБОСКОПИЧЕСКГО ЭФФЕКТА
снижает утомляемость посетителей

ТЕКСТУРИРОВАННЫЙ РАССЕИВАТЕЛЬ
приятный ровный свет без ярко выраженных источников света
не слепит, не раздражает

СВЕРХБЫСТРЫЙ МОНТАЖ
на самозащелкивающихся кронштейнах
возможность обслуживания и ремонта без демонтажа линии

УНИВЕРСАЛЬНОСТЬ УСТАНОВКИ
возможно крепление на подвесах,
на электролоток, накладное на опорную поверхность

ВОЗМОЖНОСТЬ РЕАЛИЗАЦИИ НОЧНОЙ И АВАРИЙНОЙ ПОДСВЕТКИ
на базе стандартных светильников общего освещения

тип светильника	**ЛПО**	**ДПО**	**магистральные LED**	**THM LINE**
источник света	люминесцентная трубка 1-2 шт.	светодиодная трубка 1-2 шт.	светодиоды	светодиоды
ширина	80-127 мм	20-110 мм	~ 80 мм	136 мм
стыковка	заметная *от широкой (1/3 от размера модульного светильника)* *до сравнительно узкой (~100 мм, размер ЭПРАх2)*	заметная *от широкой (1/3 от размера модульного светильника)* *до сравнительно узкой (~20-50 мм)*	узкая, редко - отсутствует >20 мм	отсутствует, без затемнения в месте стыковки -
способ монтажа	подвесной, реже - накладной *соединение с помощью специальных коннекторов* *или непосредственным соединением двух корпусов* *с помощью внешних накладок*	подвесной/накладной *светильники универсальные,* *соединение с помощью специальных коннекторов*	подвесной *обычно требуется применение метизов в местах стыковки* *светильники не универсальные* *(есть проходные и конечные модели)*	подвесной/накладной/на лоток *универсальные модели,* *коннекторы и крышки заказываются отдельно*
оптическая часть	решетка или отсутствует опаловый - редко	решетка или опаловый рассеиватель	рассеиватель из поликарбоната, возможно линзирование	рассеиватель из поликарбоната, опаловый, текстурированный, призматический
обслуживание	требуется замена ламп 1-2 раза в год обязательна специальная утилизация возможно мерцание	требуется замена ламп ~1 раз в 5 лет специальная утилизация не требуется мерцание отсутствует	лампы отсутствуют срок службы светильника 5-15 лет специальная утилизация не требуется мерцание отсутствует	лампы отсутствуют срок службы светильника 15 лет специальная утилизация не требуется мерцание отсутствует
особенности	включение с задержкой 2-5 сек IP20	мгновенное включение IP20	мгновенное включение IP20, IP40	мгновенное включение IP40

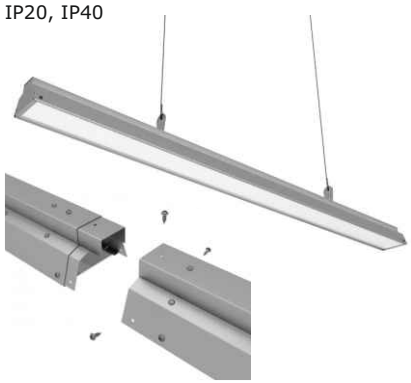

ШИРОКАЯ ЛИНИЯ СТЫКА
С ВЫРАЖЕННЫМ ЗАТЕМНЕНИЕМ
НИЗКИЕ ДЕКОРАТИВНЫЕ СВОЙСТВА
ЧАСТОЕ ОБСЛУЖИВАНИЕ
НИЗКАЯ УСТОЙЧИВОСТЬ К ПЕРЕПАДАМ НАПРЯЖЕНИЯ

СРОК БЕСПЕРЕБОЙНОЙ ЭКСПЛУАТАЦИИ
ИСТОЧНИКА СВЕТА ~6 МЕС.

ЗАМЕТНАЯ ЛИНИЯ СТЫКА
С ВЫРАЖЕННЫМ ЗАТЕМНЕНИЕМ
НИЗКИЕ ДЕКОРАТИВНЫЕ СВОЙСТВА

СРОК БЕСПЕРЕБОЙНОЙ ЭКСПЛУАТАЦИИ
ИСТОЧНИКА СВЕТА ~24 МЕС.

ПРОМЫШЛЕННЫЙ ДИЗАЙН: УЗКИЙ КОРПУС
ПРОИГРЫВАЕТ ПРИ ВЫСОКИХ ПОТОЛКАХ
И БОЛЬШОЙ ПЛОЩАДИ ПОМЕЩЕНИЯ

СИСТЕМА СТЫКОВКИ ТРЕБУЕТ
БОЛЬШИХ ВРЕМЕННЫХ И ТРУДОЗАТРАТ
ЗАМЕНА ОДНОГО СВЕТИЛЬНИКА
В ЛИНИИ ТРЕБУЕТ ПОЛНОГО ДЕМОНТАЖА ЛИНИИ
ГАРАНТИЙНЫЙ СРОК БЕСПЕРЕБОЙНОЙ ЭКСПЛУАТАЦИИ
СВЕТИЛЬНИКА ДО 60 МЕС.

УНИВЕРСАЛЬНЫЙ ДИЗАЙН С ВОЗМОЖНОСТЬЮ
ИНДИВИДУАЛЬНОЙ ДОРАБОТКИ:
ВЫБОР ТИПА РАССЕИВАТЕЛЯ, ЦВЕТА КОРПУСА И КРЫШЕК

СВЕРХБЫСТРАЯ СИСТЕМА СТЫКОВКИ
ЗАМЕНА ОДНОГО СВЕТИЛЬНИКА ПРИ ПОДВЕСНОЙ
УСТАНОВКЕ НЕ ТРЕБУЕТ ДЕМОНТАЖА ЛИНИИ
ГАРАНТИЙНЫЙ СРОК БЕСПЕРЕБОЙНОЙ ЭКСПЛУАТАЦИИ
СВЕТИЛЬНИКА ДО 60 МЕС.
СРОК СЛУЖБЫ 15 ЛЕТ