STABILAR / СТАБИЛАР

УХЛ4

Блок аварийного питания **STABILAR** – это устройство, предназначенное для включения источника света светильника в аварийный режим в случае исчезновения напряжения в сети рабочего освещения.
В новом каталоге 2014 года мы расширяем ассортиментную линейку блоков аварийного питания **STABILAR**. Новый ассортимент блоков аварийного питания **STABILAR** позволяет охватить все многообразие источников света, представленных сегодня на светотехническом рынке.

Вы сможете подобрать блоки совместимые со следующими источниками света:

- **линейными люминесцентными лампами;**
- **компактными люминесцентными лампами;**
- **люминесцентными лампами с интегрированным пуско-регулирующим аппаратом;**
- **светодиодными лампами ретрофитами (трубчатые G5, G13, шарообразные E14, E27 и др.);**
- **светодиодными лампами с цоколем GU5.3 (MR16), GU10 и напряжением питания 12 В и 220 В;**
- **светодиодными линейками работающими на различных токах и напряжениях (функция Multicurrent & Multivoltage).**

При всем многообразии модельного ряда неизменным остается одно – это надежность блоков аварийного питания **STABILAR**.

	Автономный режим, час	Совместимый источник света	Совместимость с системами	Тип АБ	Масса
BS-4-3 LED (=12 В)				NiCd	1,05
BS-4-3 LED (=12 В) Z-BUS			Z BUS	NiCd	1,05
BS-4-3 LED				NiCd	1,05
BS-4-3 LED Z-BUS			Z BUS	NiCd	1,05

условные обозначения - стр. 10-12 ; параметрическая матрица - стр. 13

	Автономный режим, час	Совместимый источник света	Совместимость с системами	Тип АБ	Масса
BS-6-1 LED				NiCd	0,41
BS-6-1 LED Z-BUS			BUS	NiCd	0,41
BS-6-3 LED				NiCd	0,98
BS-6-3 LED Z-BUS			BUS	NiCd	0,98
BS-200-3 LED				NiCd	0,98
BS-10-1 UNI	1- 2			NiCd	0,91
BS-20-1 UNI	1 - 5			NiMg	1,60
BS-36-3 DALI	3 - 7		DALI	NiCd	0,65
BS-58-1				NiCd	0,45
BS-58-3				NiCd	0,65
BS-80-1				NiCd	0,55
BS-80-3				NiCd	0,95

условные обозначения - стр. 10-12 ; параметрическая матрица - стр. 13

ТАБЛИЦА СОВМЕСТИМОСТИ STABILAR С LED ИСТОЧНИКАМИ СВЕТА

LED источник света / модель STABILAR		BS-4-3 LED (= 12 В) BS-4-3 LED (= 12 В) Z-BUS		BS-4-3 LED BS-4-3 LED Z-BUS	
краткое описание LED источника света	мощность, Вт	световой поток, %	аварийный режим, час.	световой поток, %	аварийный режим, час.
светодиодные лампы ретрофиты (цоколи E27, E14, GU10, GU5.3), номинальное напряжение питания = 12 В	1	100	12		
	2	100	6		
	3	100	4		
	4	100	3		
Светодиодные линейные лампы T5 или T8, светодиодные лампы ретрофиты (цоколи E27, E14, GU10, GU5.3), а также светодиодные светильники со встроенным источником питания. Подключаемые лампы (светильники) должныдопускать универсальный диапазон напряжения питания 120В…260В	1			100	12
	2			100	6
	3			100	4
	4			100	3
	5				
	6				
	7				
	8				
	9				
	10				
	12				
	16				
	20				
Светодиодные системы, применяемые в офисных и промышленных светильниках типа "Армстронг" DownLight или SpotLight	4				
	6				
	8				
	10				
	16				
	20				
	25				
	30				
	40				
	50				
	60				
	80				
	100				
	150				
	200				

ТАБЛИЦА СОВМЕСТИМОСТИ STABILAR С ЛЮМИНЕСЦЕНТНЫМИ ЛАМПАМИ

лампа / модель STABILAR			BS-10-1 UNI		BS-20-1 UNI		BS-36-3 DALI	
тип	внешний вид	мощность, Вт	световой поток, %	аварийный режим, час.	световой поток, %	аварийный режим, час.	световой поток, %	аварийный режим, час.
TC-F		18			100	1	16	4
		24					18	3
		36					9	3

условные обозначения - стр. 10-12 ; параметрическая матрица - стр. 13

BS-6-1 LED BS-6-1 LED Z-BUS		BS-6-3 LED BS-6-3 LED Z-BUS		BS-10-1 UNI		BS-20-1UNI		BS-200-3 LED	
световой поток, %	аварийный режим, час.	световой поток, %	аварийный режим, час.	световой поток, %	аварийный режим, час.	световой поток, %	аварийный режим, час.	световой поток, %	аварийный режим, час.
				100	9	100	20		
				100	4	100	9,5		
				100	2,5	100	6		
				100	2	100	5		
				100	2	100	4,5		
				100	1,5	100	4		
				100	1,5	100	3,5		
				100	1	100	3		
				100	1	100	3		
				100	1	100	2,5		
						100	2		
						100	1,5		
						100	1		
100	1	100	3					100	3
100	1	100	3					100	3
75	1	75	3					75	3
60	1	60	3					60	3
37	1	37	3					37	3
30	1	30	3					30	3
24	1	24	3					24	3
20	1	20	3					20	3
15	1	15	3					15	3
12	1	12	3					12	3
10	1	10	3					10	3
								7	3
								6	3
								4	3
								3	3

BS-58-1		BS-58-3		BS-80-1, BS-80-1 DALI, BS-80-1 Z-BUS		BS-80-3, BS-80-3 DALI, BS-80-3 Z-BUS	
световой поток, %	аварийный режим, час.	световой поток, %	аварийный режим, час.	световой поток, %	аварийный режим, час.	световой поток, %	аварийный режим, час.
7	2	7	6,5				
7	1	7	4				
6	1	6	3				

ТАБЛИЦА СОВМЕСТИМОСТИ STABILAR С ЛЮМИНЕСЦЕНТНЫМИ ЛАМПАМИ

лампа / модель STABILAR			BS-10-1 UNI		BS-20-1 UNI		BS-36-3 DALI	
тип	внешний вид	мощность, Вт	световой поток, %	аварийный режим, час.	световой поток, %	аварийный режим, час.	световой поток, %	аварийный режим, час.
с интегр. ПРА **E14 E27**	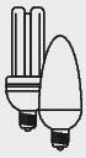	4	100	2	100	5		
		5	100	2	100	4,5		
		6	100	1,5	100	4		
		7	100	1,5	100	3,5		
		8	100	1	100	3		
		9	100	1	100	3		
		10	100	1	100	2,5		
		12			100	2		
		16			100	1,5		
		20			100	1		
T5		4	100	2	100	5	34	7
		6	100	1,5	100	4	36	6
		8	100	1	100	3,5	35	4,5
		13			100	1,5	35	3
		14			100	1,5	26	3
		21					18	3
		24						
		28						
		35						
		39						
		49						
		54						
		80						
T8	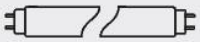	18			100	1	16	4
		2x18 посл.						
		36					10	3
		58						
T5 C (T-R 5)		22					15	3
		40						
		55						
TC-SEL		5	100	2	100	4,5	30	5,5
		7	100	1,5	100	3,5	30	5
		9	100	1	100	3	36	4,5
		11			100	2	24	3,5
TC-DEL		10	100	1	100	2,5	26	4,5
		13			100	1,5	27	4
		18			100	1	16	3,5
		26					18	3
TC-TEL	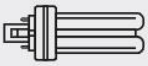	13			100	1,5	10	4
		18			100	1	20	3
		26					14	3
		32						
TC-L		18			100	1	18	4,5
		24					14	3,5
		34					15	3
		36					11	3
		40						
		55						

условные обозначения - стр. 10-12 ; параметрическая матрица - стр. 13

BS-58-1		BS-58-3		BS-80-1, BS-80-1 DALI, BS-80-1 Z-BUS		BS-80-3, BS-80-3 DALI, BS-80-3 Z-BUS	
световой поток, %	аварийный режим, час.	световой поток, %	аварийный режим, час.	световой поток, %	аварийный режим, час.	световой поток, %	аварийный режим, час.
22	3	22	9				
25	2,5	25	7,5				
21	1,5	21	5,5				
22	1	22	4,5				
21	1	21	5	15	1,5	15	5
19	1	19	3,5	14	1	14	4
11	1	11	4,5	9	1	9	3,5
				10	1	10	3
				12	1	12	3
				9	1	9	3,5
				6	1	6	3
				8	1	8	3
				7	1	4	3
14	1,5	14	5	24	1	24	4
10	1	10	3		1		3
10	1	10	3,5	15	1	15	3,5
7	1	7	3	10	1	10	3
				15	1	15	3,5
				7	1	7	3
				6	1	6	3
10	1,5	10	5,5				
12	1	12	5				
8	1,5	8	5,5				
9	1	9	5				
				46	1,5	46	5,5
13	1,5	13	5	39	1,5	39	5
10	1	10	4,5	31	1	31	4
9	1	9	4	21	1	21	3
9	1,5	9	5				
9	1	9	4,5				
7	1	7	4,5				
7	1	7	3				
10	1,5	10	6	31	1	31	4
9	1,5	9	5	21	1	21	3,5
10	1	10	4				
8	1	8	4	15	1	15	3
7	1	7	3				
				10	1	10	3

условные обозначения - стр. 10-12 ; параметрическая матрица - стр. 13

ТАБЛИЦА СОВМЕСТИМОСТИ STABILAR С ЛЮМИНЕСЦЕНТНЫМИ ЛАМПАМИ

лампа / модель STABILAR			BS-10-1 UNI		BS-20-1 UNI		BS-36-3 DALI	
тип	внешний вид	мощность, Вт	световой поток, %	аварийный режим, час.	световой поток, %	аварийный режим, час.	световой поток, %	аварийный режим, час.
TC-DD		16			100	1	21	3,5
		21					23	3
		28					14	3
		38						
TC-F		18			100	1	16	4
		24					18	3
		36					9	3
Люминесцентные лампы с интегрированным ЭПРА (цоколи E27, E14 и т.п.)	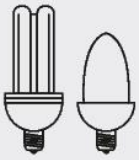	4	100	2	100	5		
		5	100	2	100	4,5		
		6	100	1,5	100	4		
		7	100	1,5	100	3,5		
		8	100	1	100	3		
		9	100	1	100	3		
		10	100	1	100	2,5		
		12			100	2		
		16			100	1,5		
		20			100	1		

БЛОК АВАРИЙНОГО ПИТАНИЯ STABILAR BS-200-3 LED

НАЗНАЧЕНИЕ

Блок аварийного питания STABILAR BS-200-3 LED предназначен для питания светодиодных систем различных типов в аварийном режиме, т.е. в случае исчезновения напряжения сети либо при его снижении ниже порогового уровня, а также при поступлении сигнала от пожарной автоматики.

БАП STABILAR BS-200-3 LED позволяет решать задачи аварийного освещения в разнообразных осветительных установках в соответствии с актуальными требованиями нормативных документов.

Блок STABILAR BS-200-3 LED позволяет питать светодиодные модули различных конфигураций, от дискретных светодиодов до светодиодных линеек и плат, питаемых как постоянным током, так и постоянным напряжением. Это дает возможность преобразовывать светильники типа «Армстронг», DownLight, Spotlight, а также промышленные светильники различного назначения мощностью до 200 Вт в светильники аварийного освещения. Информация о настройке блока для корректной работы с различными светодиодными системами указана в разделе «Конфигурирование выходных параметров».

Блок может встраиваться в светильник, устанавливаться на светильник или располагаться рядом с ним, например, за подвесным потолком.

BS-200-3 LED	Автономный режим, час	Совместимый источник света	Совместимость с системами	Тип АБ	Масса
				NiCd	0,98

ОСОБЕННОСТИ И ПРЕИМУЩЕСТВА

- **Полное соответствие действующим требования нормативных документов в сфере аварийного освещения.**

условные обозначения - стр. 10-12 ; параметрическая матрица - стр. 13

BS-58-1		BS-58-3		BS-80-1, BS-80-1 DALI, BS-80-1 Z-BUS		BS-80-3, BS-80-3 DALI, BS-80-3 Z-BUS	
световой поток, %	аварийный режим, час.	световой поток, %	аварийный режим, час.	световой поток, %	аварийный режим, час.	световой поток, %	аварийный режим, час.
13	1,5	13	3,5				
17	1,5	17	3,5				
11	1	11	3				
9	1	9	3				
7	2	7	6,5	31	1	31	4
7	1	7	4	21	1	21	3,5
6	1	6	3	15	1	15	3

- **Возможность индивидуального тестирования светильника с помощью кнопки «ТЕСТ» (требование Федерального закона от 22 июля 2008 N 123-ФЗ «Технический регламент о требованиях пожарной безопасности», ст. 82, п.9)**
- **Возможность группового тестирования светильников с помощью устройства дистанционного тестирования и управления аварийным освещением TELECONTROL.**
- **Возможность переключения из аварийного режима в режим ожидания с помощью устройства TELECONTROL (в соответствии с ГОСТ Р МЭК 60598-2-22-99 «Светильники для аварийного освещения»).**
- **Функция SparkLogic позволяет интегрировать блок в систему пожарной автоматики (требование Федерального закона от 30 декабря 2009 г. N 384-ФЗ "Технический регламент о безопасности зданий и сооружений", ст. 2, пп.1.2).**
- **Функция MultiCurrent & MultiPower обеспечивает совместимость с большинством светодиодных систем, применяемых в светильниках.**
- **Функция ConstantPower независимо от светодиодной системы светильника блока обеспечивает выходную мощность 6Вт и время работы 3 часа.**
- **Возможность работы в постоянном или непостоянном режиме. Для питания светодиодов в постоянном режиме требуется отдельный источник питания светодиодов (LED-драйвер).**
- **Подходит для работы совместно с электронными LED-драйверами или диммируемыми электронными LED-драйверами.**
- **Настройка модуля под конкретный тип светодиодов с помощью 4-х позиционного DIP-переключателя.**
- **Защита от глубокого разряда аккумуляторной батареи.**
- **Импульсное зарядное устройство с корректором коэффициента мощности (λ>0,9).**

Схема подключения и принцип работы

Подключение блока аварийного питания STABILAR BS-200-3 LED возможно как в постоянном, так и в непостоянном режиме.

Постоянный режим – светильник функционирует в нормальном режиме как часть осветительной установки рабочего освещения и переключается в автономный режим в случае аварийной ситуации. В этом случае STABILAR BS-200-3 LED подключается «транзитом» между основным (рабочим) источником питания и светодиодами.

Схема подключения для аварийного светильника постоянного действия.

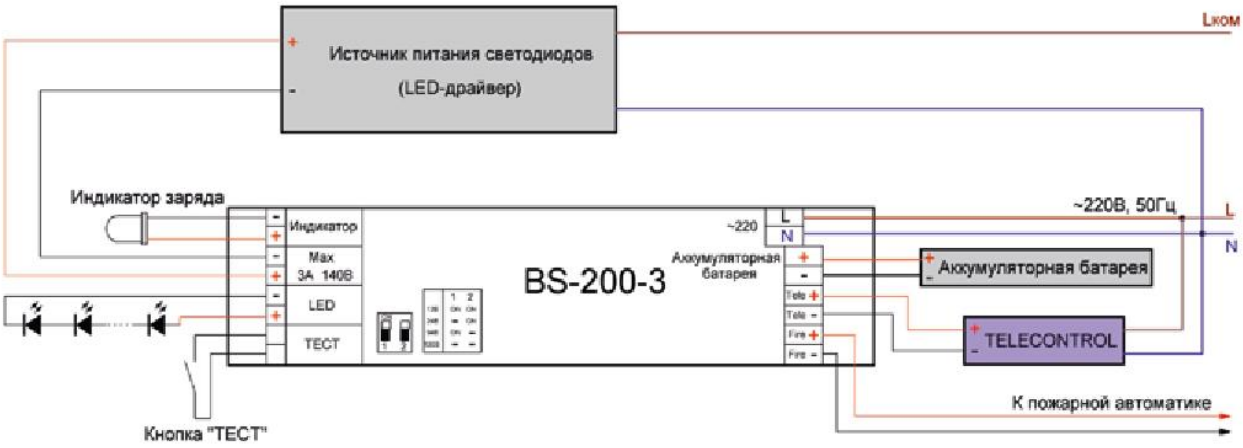

Принцип работы STABILAR BS-200-3 LED в постоянных аварийных светильниках:

Нормальный (рабочий) режим. При нормальном напряжении в сети рабочего освещения питание от рабочего источника питания через коммутатор блока BS-200-3 LED поступает на светодиодную систему. Также при нормальном напряжении в сети блок заряжает аккумуляторную батарею и обеспечивает индикацию заряда.

Включение и выключение светильника происходит по коммутируемому фазному проводу, подключенному к основному источнику питания, при этом непосредственно к БАП BS-200-3 LED должен быть подключен некоммутируемый фазный провод (для контроля напряжения сети).

Важно: для корректной работы системы линии питания **L** и **Lком** должны принадлежать одной фазе.

Аварийный режим. При нарушении питания рабочего освещения блок с помощью коммутатора отключает светодиоды от рабочего источника питания и подключает их к своему встроенному драйверу, питающемуся от аккумуляторной батареи.
При этом выходная мощность BS-200-3 LED устанавливается на уровне не более 6 Вт, вне зависимости от количества и типа светодиодов в системе (кроме ограничений применимости блока, указанных в таблице технических данных ниже).

Непостоянный режим – светильник находится в выключенном состоянии все время до возникновения аварийной ситуации (в схеме подключения отсутствует основной источник питания светодиодов). В этом случае использование светильника в составе рабочей части осветительной установки не предполагается.

Схема подключения для аварийного светильника непостоянного действия:

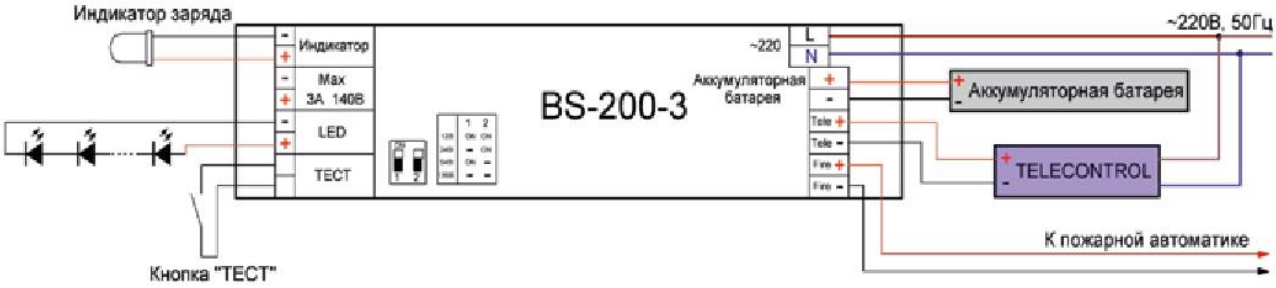

условные обозначения - стр. 10-12 ; параметрическая матрица - стр. 13

Принцип работы STABILAR BS-200-3 LED в непостоянных аварийных светильниках:

Нормальный (рабочий) режим. При нормальном напряжении в сети блок заряжает аккумуляторную батарею и обеспечивает индикацию заряда. Питание на светодиодную систему не поступает.

Аварийный режим. При нарушении питания рабочего освещения блок подключает светодиоды к встроенному драйверу, питающемуся от аккумуляторной батареи.

КОНФИГУРИРОВАНИЕ ВЫХОДНЫХ ПАРАМЕТРОВ

Под конкретный тип светодиодов блок настраивается с помощью DIP-переключателя, ограничивающего максимальное выходное напряжение.

Возможные положения DIP-переключателя и соответствующие максимальные выходные напряжения блока:

позиция переключателя / номер переключателя	A	B	C	D
	12 В	24 В	94 В	120 В
1	ON	–	ON	–
2	ON	ON	–	–

Выходные напряжения, токи и возможные варианты подключения светодиодов в зависимости от положения DIP-переключателя:

Позиция DIP-переключателя	Выходное напряжение	Выходной ток	Количество светодиодов при питании постоянным током	Максимальная мощность светодиодных модулей, предназначенных для питания постоянным напряжением
A	0В – 12 В	350 - 350 mA	$N_{LED} = 12 / VF$*	до 4Вт при 100% световом потоке в аварийном режиме (до 36Вт со снижением светового потока)
B	0В – 24 В	350 - 250 mA	$N_{LED} = 24 / VF$	до 6Вт при 100% световом потоке в аварийном режиме (до 72Вт со снижением светового потока)
C	0В – 94 В	350 - 63 mA	$N_{LED} = 94 / VF$	–
D	0В – 120 В	350 - 50 mA	$N_{LED} = 120 / VF$	–

* – N LED – количество светодиодов, VF – падение напряжения на 1 светодиоде.

Примеры:

При установленной позиции A можно последовательно подключить 3 LED с падением напряжения VF=3,2 В или 1 LED с VF=10В, или 12В светодиодную полосу мощностью до 36Вт.

При установленной позиции B можно последовательно подключить 7 LED с падением напряжения VF=3.2 В, или 2 LED с VF=10В, или 24В полосу LED мощностью до 72Вт максимально.

При установленной позиции C можно последовательно подключить 29 LED с падением напряжения VF=3.2 В, или 9 LED с VF=10В.

При установленной позиции D можно последовательно подключить 37 LED с падением напряжения VF=3.2 В, или 12 LED с VF=10В.

ОСНОВНЫЕ ТЕХНИЧЕСКИЕ И ЭКСПЛУАТАЦИОННЫЕ ПАРАМЕТРЫ

Наименование параметра	Величина и диапазон отклонений
Напряжение питания	220 В, 50/60 Гц
Потребляемый ток	0,02 А
Коэффициент мощности	> 0,9
Максимальная температура корпуса	70°С
Температура окружающей среды	0...+ 50°С
Продолжительность работы	3 часа
Аккумуляторная батарея	1) Высокотемпературная Ni-MH 7,2В 4А·ч, 2) Ni-Cd 7,2В 4А·ч
Продолжительность заряда	24 часа
Ток заряда	0,225 А
Максимальное сечение провода	1,5 мм2
Длина кабеля аккумуляторной батареи	280 мм
Диаметр отверстия под индикатор заряда	5 мм
Масса с аккумуляторной батареей	0,98 кг
Максимальное входное напряжение	Постоянное 12 В, 24 В, 94 В, 120 В
Максимальный выходной ток	350 мА
Номинальная выходная мощность	6 Вт
Максимальное напряжение внешнего светодиодного драйвера	140 В
Максимальный ток внешнего светодиодного драйвера	3 А

Габаритные размеры

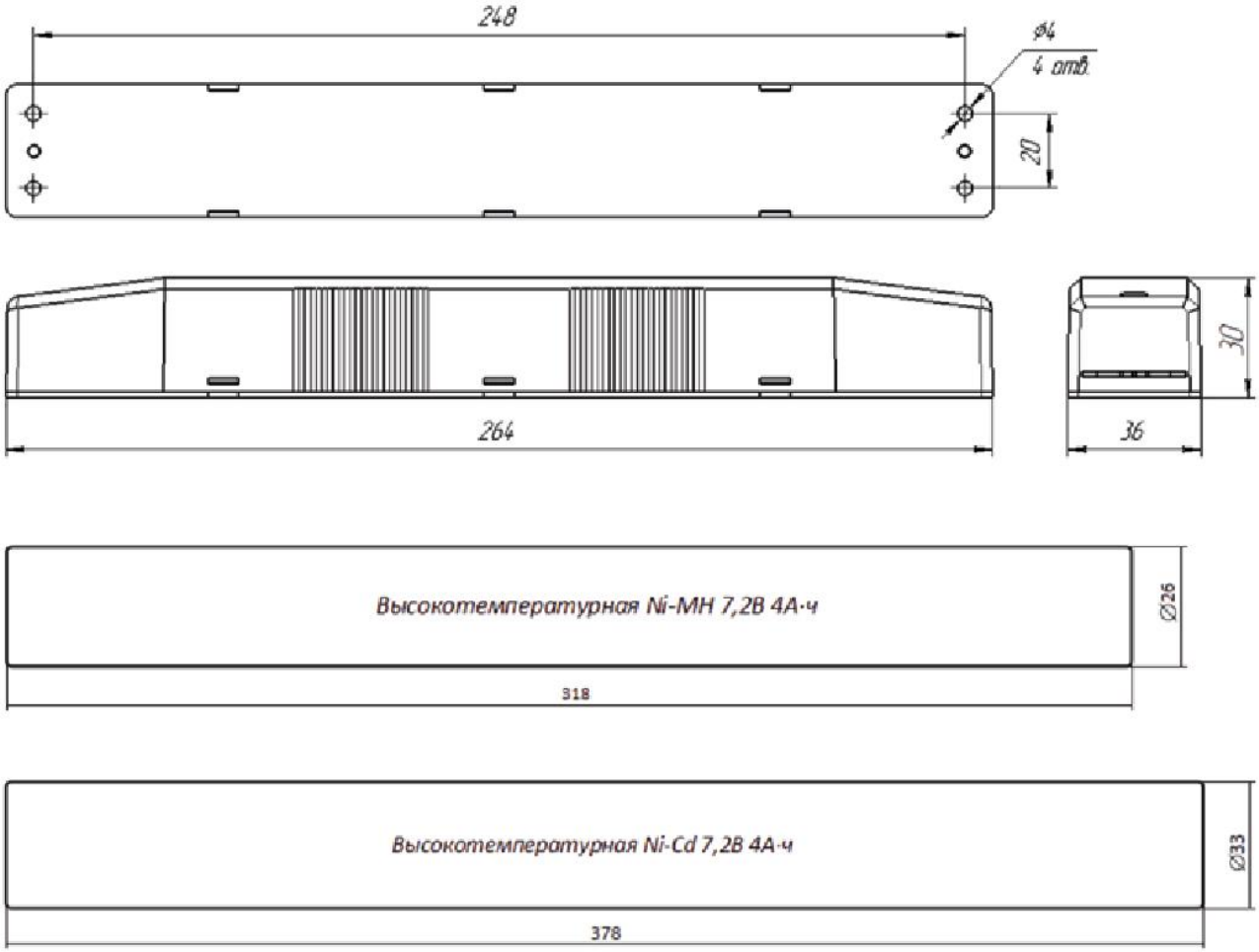

условные обозначения - стр. 10-12 ; параметрическая матрица - стр. 13

БЛОКИ АВАРИЙНОГО ПИТАНИЯ STABILAR BS-4-3 LED, BS-4-3 LED Z-BUS, BS-4-3 LED (=12В), BS-4-3 LED (=12В) Z-BUS

Назначение

Блок аварийного питания BS-4-3 LED, BS-4-3 LED Z-BUS используется в аварийном освещении и предназначен для питания в аварийном режиме стандартных светодиодных ламп с номинальным напряжением 220В-240В 50/60Гц и цоколем GU10, E27, E14 или аналогичных.

Блоки аварийного питания BS-4-3 LED (=12В) и BS-4-3 LED (=12В) Z-BUS используется в аварийном освещении и предназначены для питания в аварийном режиме стандартных светодиодных ламп с напряжением питания 12В, например, с цоколем GU5.3 (MR16) или аналогичных.

Аварийный режим.

При нарушении питания рабочего освещения блок отключает светодиодную лампу от рабочего источника питания и подключает её к своему внутреннему источнику питания, работающего от аккумуляторной батареи.

Нормальный режим.

При нормальном напряжении в сети питания рабочего освещения блок подключает светодиодную лампу назад к работающему источнику питания. Также при нормальном напряжении в сети питания блок заряжает аккумуляторную батарею и обеспечивает индикацию заряда.

Блоки могут устанавливаться за подвесным потолком, на потолочном светильнике и т. п. Это позволяет легко и быстро преобразовать светильник рабочего освещения типа «light spot» в аварийный светильник.

Схема подключения для аварийного светильника непостоянного действия.

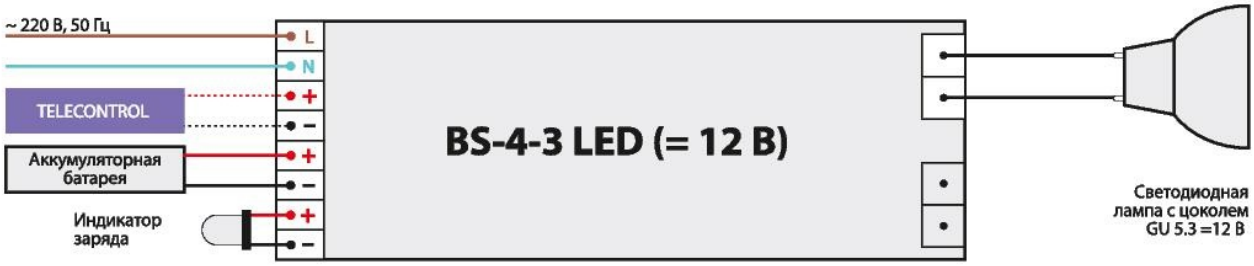

Схема подключения для аварийного светильника постоянного действия.

ОСОБЕННОСТИ И ПРЕИМУЩЕСТВА:

- **100% световой поток в аварийном режиме;**
- **возможность работы в постоянном или непостоянном режиме (для питания светодиодов в постоянном режиме блоком BS-4-3 LED (=12 В) требуется дополнительный источник питания на =12 В);**
- **защита от глубокого разряда аккумуляторной батареи;**
- **возможность выключения аварийного режима с помощью дистанционного устройства управления TELECONTROL;**

условные обозначения - стр. 10-12 ; параметрическая матрица - стр. 13

- **функция Double Safety для защиты аккумуляторной батареи и питающей сети;**
- **блоки с суффиксом Z-BUS имеют возможность подключаться к центральному контроллеру ZARIUS Z-BUS для создания централизованной системы контроля и управления аварийным освещением.**

Габаритные размеры

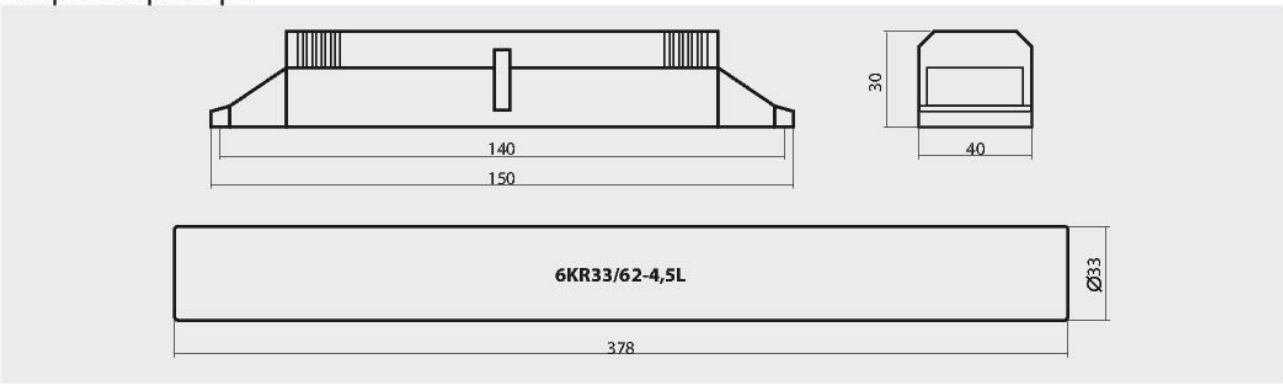

ОСНОВНЫЕ ТЕХНИЧЕСКИЕ И ЭКСПЛУАТАЦИОННЫЕ ПАРАМЕТРЫ

Наименование параметра	Величина и диапазон отклонений
Напряжение питания	220 ±10%, 50 Гц
Выходное напряжение в аварийном режиме	= 10...14 В
Потребляемый ток	40 мА
Коэффициент мощности	0,9
Максимальная температура корпуса	70°С
Температура окружающей среды	0...+ 40°С
Продолжительность заряда	24 часа
Максимальное сечение провода	1,5 мм²
Длина кабеля светодиодов	350 мм
Длина кабеля аккумуляторной батареи	280 мм
Диаметр отверстия под индикатор заряда	8,8 мм
Масса с аккумуляторной батареей	1,05 кг

БЛОКИ АВАРИЙНОГО ПИТАНИЯ STABILAR BS-6-1LED, BS-6-1LED Z-BUS И STABILAR BS-6-3LED, BS-6-3LED Z-BUS

Назначение

Блоки аварийного питания BS-6-1 LED и BS-6-3 LED используются в аварийном освещении и предназначены для питания в аварийном режиме светодиодных систем различных типов.

Аварийный режим.
При нарушении питания рабочего освещения блок отключает светодиоды от рабочего драйвера и подключает их к своему встроенному драйверу, питающегося от аккумуляторной батареи.

Нормальный режим.
При нормальном напряжении в сети питания рабочего освещения коммутатор блока подключает светодиоды назад к рабочему драйверу. Также при нормальном напряжении в сети питания блок заряжает аккумуляторную батарею и обеспечивает индикацию заряда.

Блоки BS-6-1 LED и BS-6-3 LED могут встраиваться в светильник, устанавливаться на светильник или располагаться радом с ним, например, за подвесным потолком и т.п. Блоки подходят для широкого диапазона светодиодных систем, начиная с дискретных светодиодов, питаемых постоянным током, до светодиодных модулей, питаемых постоянным напряжением. Это позволяет легко преобразовать светильники рабочего освещения типа «Down Light», «Spot light» или растровые светильники типа «армстронг» в аварийные светильники.

Для конкретного типа светодиодов блок настраивается с помощью DIP-переключателя.

условные обозначения - стр. 10-12 ; параметрическая матрица - стр. 13

Варианты настроек модуля с помощью DIP-переключателя.

позиция переключателя / номер переключателя	A	B	C	D
	12 В	24 В	46 В	58 В
1	ON	–	ON	–
2	ON	ON	–	–

Возможные положения DIP-переключателя и соответствующее максимальное выходное напряжение модуля
Выходные напряжения, токи и возможные варианты подключения светодиодов разных типов в зависимости от положения DIP-переключателя, а также используемые типы аккумуляторных батарей указаны в следующих таблицах:

Для моделей BS-6-1 LED, BS-6-1 LED Z-BUS – 1 час

Аккумуляторная батарея – высокотемпературная Ni-Cd 7,2 В, 1,6 А*ч				
Позиция DIP-переключателя	Выходное напряжение	Выходной ток	Количество светодиодов при питании постоянным током	Максимальная мощность светодиодных модулей, предназначенных для питания постоянным напряжением
A	9В – 12 В	350 - 300 mA	$N_{LED} = 12 / VF$	24 Вт
B	9В – 24 В	350 - 250 mA	$N_{LED} = 24 / VF$	30 Вт
C	9В – 46 В	350 - 125 mA	$N_{LED} = 46 / VF$	–
D	9В – 58 В	350 - 100 mA	$N_{LED} = 58 / VF$	–

Для моделей BS-6-3 LED, BS-6-3 LED Z-BUS – 3 часа

Аккумуляторная батарея – высокотемпературная Ni-Cd 7,2 В, 4,0 А*ч				
Позиция DIP-переключателя	Выходное напряжение	Выходной ток	Количество светодиодов при питании постоянным током	Максимальная мощность светодиодных модулей, предназначенных для питания постоянным напряжением
A	9В – 12 В	350 - 300 mA	$N_{LED} = 12 / VF$	24 Вт
B	9В – 24 В	350 - 250 mA	$N_{LED} = 24 / VF$	30 Вт
C	9В – 46 В	350 - 125 mA	$N_{LED} = 46 / VF$	–
D	9В – 58 В	350 - 100 mA	$N_{LED} = 58 / VF$	–

Пример:
При установленной позиции A можно подключить 3 LED с прямым падением напряжения VF=3,5 В или 1 LED с VF=10 В, или 12 В светодиодную полосу мощностью 24 Вт максимально.
При установленной позиции B можно подключить 6 LED с VF=3,7 В, или 2 LED с VF=10 В, или 24 В полосу LED мощностью 30 Вт максимально.
При установленной позиции C можно подключить 12 LED с VF=3,7 В или 4 LED с VF=10 В.
При установленной позиции D можно подключить 18 LED с VF=3,2 В или 3 LED с VF=17 В.

Схема подключения для аварийного светильника непостоянного действия.

Схема подключения для аварийного светильника постоянного действия.

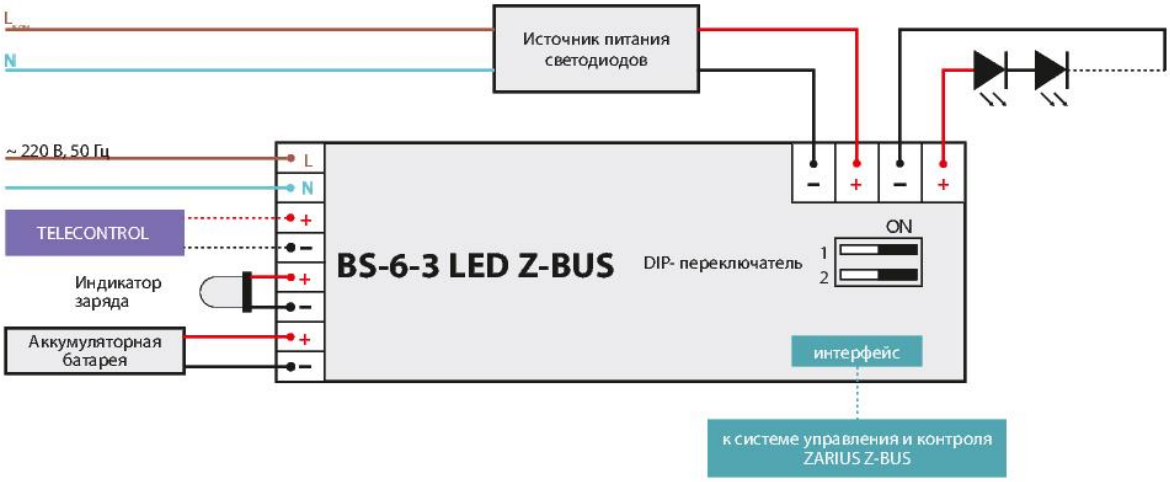

ОСОБЕННОСТИ И ПРЕИМУЩЕСТВА:

- **Функция MultiCurrent & MultiPower позволяет питать различные светодиодные системы, применяемые в светильниках Down Light, Spot light или растровых светильниках «Армстронг» начиная с дискретных светодиодов, питаемых постоянным током до светодиодных модулей, питаемых постоянным напряжением;**
- **Функция ConstantPower – независимо от светодиодной системы светильника блока обеспечивает выходную мощность 6 Вт;**
- **Возможность работы в постоянном или непостоянном режиме (для питания светодиодов в постоянном режиме требуется отдельный драйвер);**
- **Подходит для работы совместно с электронными LED драйверами или диммируемыми электронными LED драйверами;**
- **Настройка модуля под конкретный тип светодиодов с помощью 4-х позиционного DIP-переключателя;**
- **Блоки с суффиксом Z-BUS имеют возможность подключаться к центральному контроллеру ZARIUS Z-BUS для создания централизованной системы контроля и управления аварийным освещением;**
- **Защита от глубокого разряда аккумуляторной батареи;**
- **Возможность выключения аварийного режима с помощью дистанционного устройства управления TELECONTROL.**

условные обозначения - стр. 10-12 ; параметрическая матрица - стр. 13

Габаритные размеры

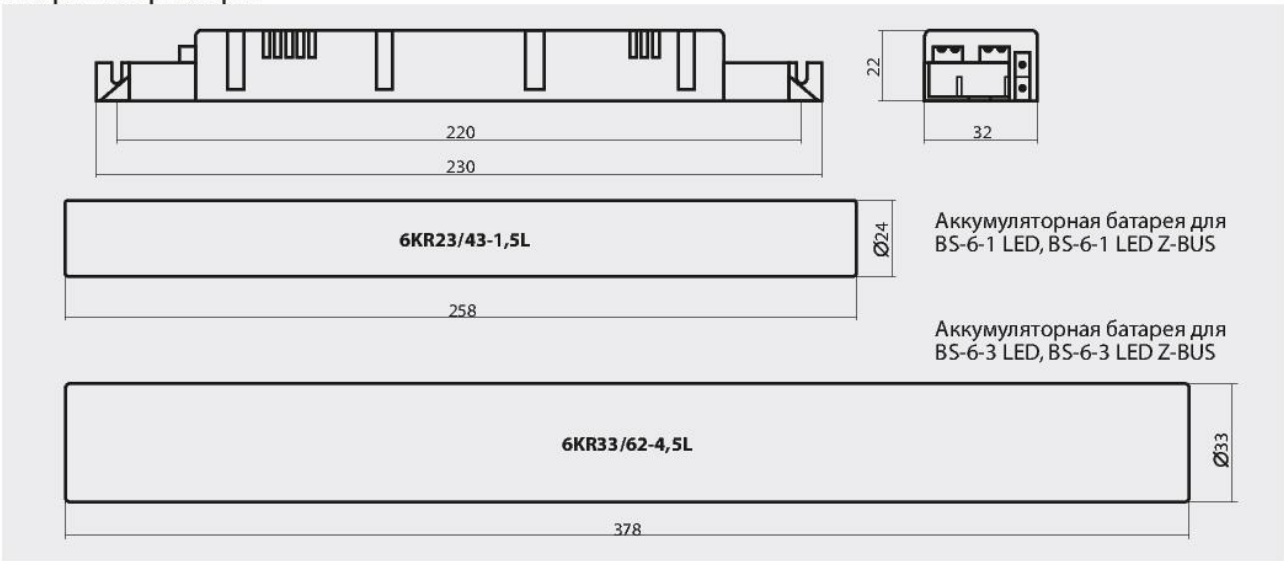

ОСНОВНЫЕ ТЕХНИЧЕСКИЕ И ЭКСПЛУАТАЦИОННЫЕ ПАРАМЕТРЫ

Наименование параметра	BS-6-1 LED BS-6-1 LED Z BUS	BS-6-3 LED BS-6-3 LED Z BUS
Напряжение питания	220 В - 240 В, 50/60 Гц	
Потребляемый ток	0,010 А	0,020 А
Коэффициент мощности	0,6	
Максимальная температура корпуса	70^0 С	
Температура окружающей среды	0...50^0 С	
Продолжительность заряда	24 часа	
Максимальное сечение провода	1,5 мм^2	
Длина кабеля светодиодов	350 мм	
Длина кабеля аккумуляторной батареи	280 мм	
Диаметр отверстия под индикатор заряда	5 мм	
Масса с аккумуляторной батареей	0,41 кг	0,98 кг
Максимальное напряжение внешнего светодиодного драйвера	**90 В**	
Максимальный ток внешнего светодиодного драйвера	**2,0 А**	

БЛОКИ АВАРИЙНОГО ПИТАНИЯ STABILAR BS-10-1 UNI, BS-20-1 UNI

Блоки аварийного питания **STABILAR BS-20-1 UNI** и **STABILAR BS-10-1 UNI** используются в аварийном освещении и предназначены для питания в аварийном режиме интегрированных светодиодных и интегрированных (энергосберегающих) люминесцентных ламп, а также для питания широкого диапазона светодиодных и люминесцентных ламп/светильников, имеющих электронный источник питания/балласт.

Аварийный режим

При нарушении питания рабочего освещения блок отключает светодиодную лампу от сети рабочего освещения и подключает её к своему внутреннему источнику питания, работающего от аккумуляторной батареи.

Нормальный режим

При нормальном напряжении в сети питания рабочего освещения блок подключает светодиодную лампу назад к сети рабочего освещения. Также при нормальном напряжении в сети питания модуль заряжает аккумуляторную батарею и обеспечивает индикацию заряда.

Схема подключения к интегрированным светодиодным/люминесцентным лампам мощностью до 20Вт на примере трубчатой светодиодной лампы.

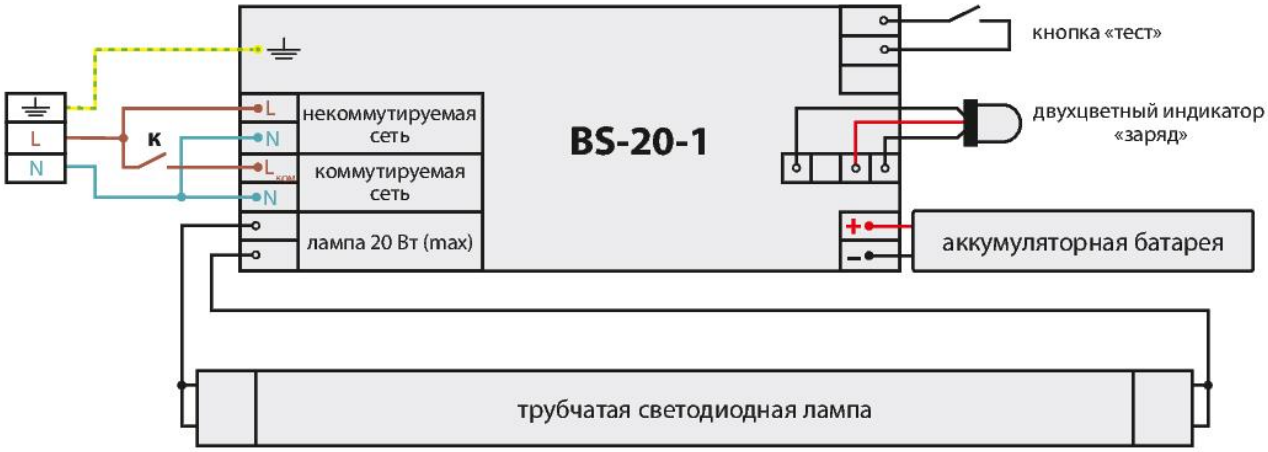

Выключатель К обеспечивает переключение постоянный / непостоянный режим. (Для постоянного режима выключатель К замкнут, для непостоянного режима – разомкнут).

Схема подключения к люминесцентным лампам с электронным ПРА на примере компактной лампы.

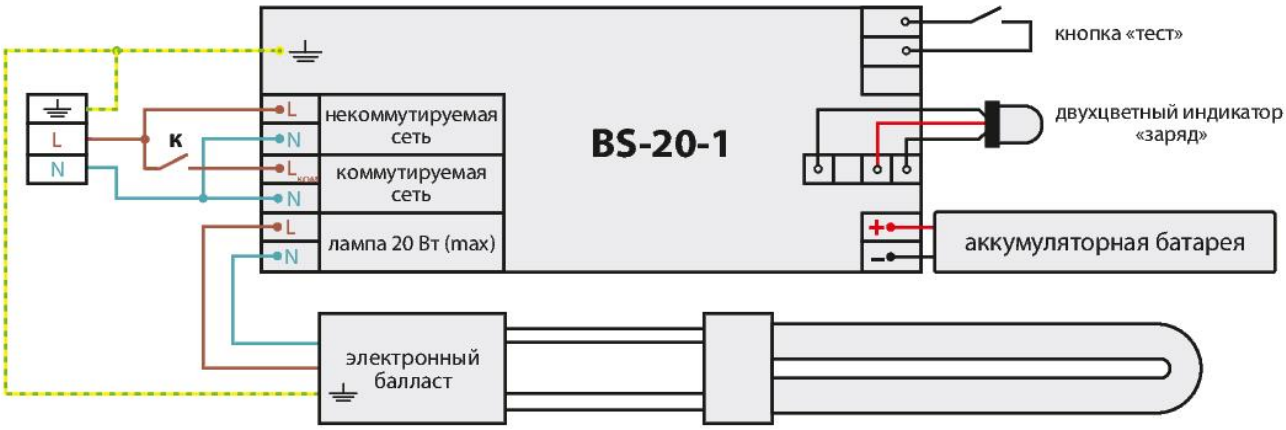

Выключатель К обеспечивает переключение постоянный / непостоянный режим. (Для постоянного режима выключатель К замкнут, для непостоянного режима – разомкнут).

ОСОБЕННОСТИ И ПРЕИМУЩЕСТВА

- **100%** световой поток в аварийном режиме;
- подходят для питания широкого диапазона трубчатых, шарообразных и т.д. интегрированных светодиодных ламп, люминесцентных интегрированных ламп и широкого диапазона светодиодных и люминесцентных ламп/светильников со встроенным электронным источником питания/балластом и имеющих номинальное напряжение питания **110В-264В 50/60Гц**;
- импульсный источник питания экономит до **15%** электроэнергии при заряде батареи;
- возможность работы в постоянном или непостоянном режиме;
- защита от глубокого разряда аккумуляторной батареи;
- функция **Double Safety** для защиты аккумуляторной батареи и питающей сети.

условные обозначения - стр. 10-12 ; параметрическая матрица - стр. 13

Габаритные размеры (BS-10-1 - слева, BS-20-1 - справа)

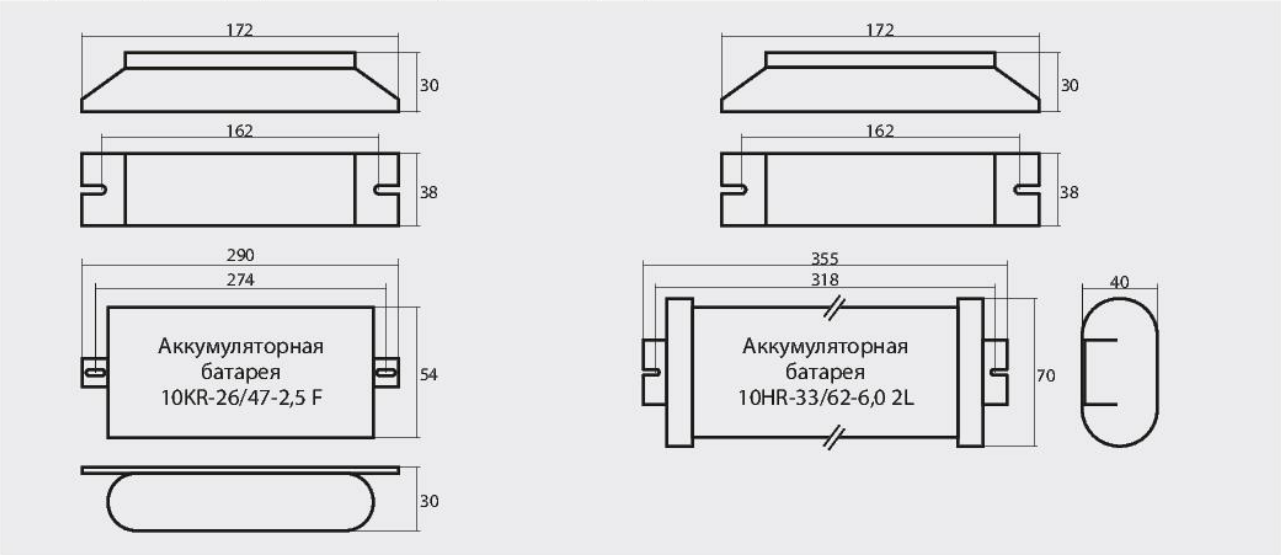

ОСНОВНЫЕ ТЕХНИЧЕСКИЕ И ЭКСПЛУАТАЦИОННЫЕ ПАРАМЕТРЫ

Наименование параметра	BS-10-1 UNI	BS-20-1 UNI
Напряжение питания	110 В - 264 В, 50 Гц	
Потребляемый ток	0,035 А	0,070 А
Выходное напряжение	=146 В...=244 В	
Максимальная температура корпуса	80^0 С	
Температура окружающей среды	0...80^0 С	
Продолжительность заряда	24 часа	
Максимальное сечение провода	1,5 $мм^2$	
Диаметр отверстия под индикатор заряда	5 мм	
Масса с аккумуляторной батареей	0,91 кг	1,60 кг

условные обозначения - стр. 10-12 ; параметрическая матрица - стр. 13

БЛОК АВАРИЙНОГО ПИТАНИЯ STABILAR BS-36-3 DALI

Назначение

Блок аварийного питания (БАП) STABILAR BS-36-3 DALI применяется в аварийном освещении и предназначен для питания люминесцентных ламп в аварийном режиме.

Блок может встраиваться, как в новые, так и в уже установленные светильники рабочего освещения.

Интерфейс DALI

Этот интерфейс позволяет обеспечить простую двухпроводную связь между модулем и системой централизованного мониторинга и управления ZARIUS DALI, разработанной в соответствии с DALI стандартом МЭК 62386.

Автоматическое тестирование

Тестирование при вводе в эксплуатацию

Подключение сетевого питания инициирует тестирование при вводе в эксплуатацию. В ходе теста батарея непрерывно заряжается в течение 24 часов. После 24-х часов первичного заряда проводится тест продолжительности работы в аварийном режиме и сразу после теста продолжительности вновь повторяется 24-х часовой непрерывный заряд.

Функциональный тест

30-секундный функциональный тест проводится с 30-дневными интервалами. Этот тест также может быть инициирован вручную путем отключения постоянного питания блока OFF / ON дважды в течение 5 секунд.

Тест продолжительности работы в аварийном режиме

Тест полной номинальной продолжительности осуществляется автоматически с интервалом в один год.

Обратите внимание, что время начала испытаний устанавливаются автоматически для обеспечения случайного (не одновременного) тестирования блоков.

Звуковой сигнал тревоги

Звуковой сигнал будет звучать при обнаружении неисправности во время тестов. Блок выдаёт по 3 сигнала каждые 35 минут, пока неисправность не будет устранена, или пока устройство не будет перезагружено.

Перезагрузка

Записанное состояние неисправности может быть очищено путем выключения постоянного L или коммутируемого Lком питания (ВЫКЛ и сразу ВКЛ) дважды в течение 5 секунд. После этого сразу автоматически выполняется функциональный тест для проверки правильности работы системы.

Индикатор

Модули поставляются с двухцветным индикатором (красный/зелёный), с красным и зелёным соединительными проводами. Индикатор отображает текущее состояние блока, лампы и аккумуляторной батареи. Возможные состояния блока в зависимости от цвета и частоты мигания индикатора указаны в таблице:

Зеленый свет	Постоянно светит с короткими прерываниями (каждые 10 секунд)	Нормальный режим
	Медленно мигает (1 раз в 2 сек.)	Ввод в эксплуатацию или тест продолжительности работы
	Быстро мигает (2,5 раза в сек.)	Функциональный тест
Красный свет	Медленно мигает (1 раз в 2 сек.)	Нет заряда аккумуляторной батареи. Зарядное устройство или аккумуляторная батарея неисправна.
	Быстро мигает (2,5 раза в сек.)	Лампа неисправна

условные обозначения - стр. 10-12 ; параметрическая матрица - стр. 13

ОСОБЕННОСТИ И ПРЕИМУЩЕСТВА

- автоматическое тестирование в соответствии с МЭК 62034;
- интерфейс DALI для связи с системой централизованного мониторинга и управления ZARIUS DALI;
- прогрев катодов в течение 30 секунд, при этом лампа начинает светиться немедленно;
- импульсный источник питания экономит до 15% электроэнергии при заряде батареи;
- обеспечивают 5-ти полюсное переключение рабочего балласта.

Габаритные размеры

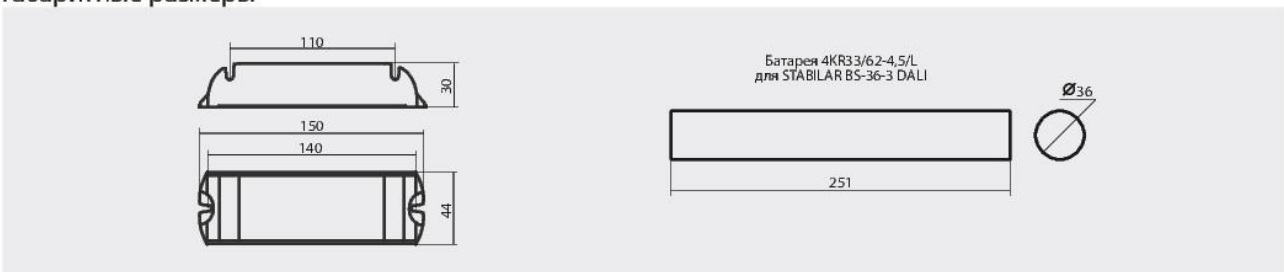

БЛОКИ АВАРИЙНОГО ПИТАНИЯ STABILAR BS-58-1, BS-58-3, BS-80-1, BS-80-3.

Блоки аварийного питания (БАП) BS-58-1, BS-58-3 - это устройства, предназначенные для включения одной из люминесцентных ламп светильника рабочего освещения в аварийный режим в случае исчезновения напряжения в сети рабочего освещения. Таким образом светильник рабочего освещения может выполнять функцию аварийного светильника.

Один блок предназначен для одной лампы, и может работать с линейными и компактными люминесцентными лампами разных типов.

Элементы для сборки батареи тщательно отобраны на специальном стенде, сварены методом точечной сварки и упакованы в термопленку.

В качестве элементов сборки используются только высокотемпературные NiCd аккумуляторные батареи.

Для индикации процесса заряда батареи БАП комплектуется светодиодом.

Линейные размеры блока позволяют встроить его практически любой светильник с люминесцентными лампами. Совместимость с системой TELECONTROL обеспечивает возможность группового тестирования комбинированных аварийных светильников оснащенных блоками BS-58-1, BS-58-3.

Габаритные размеры

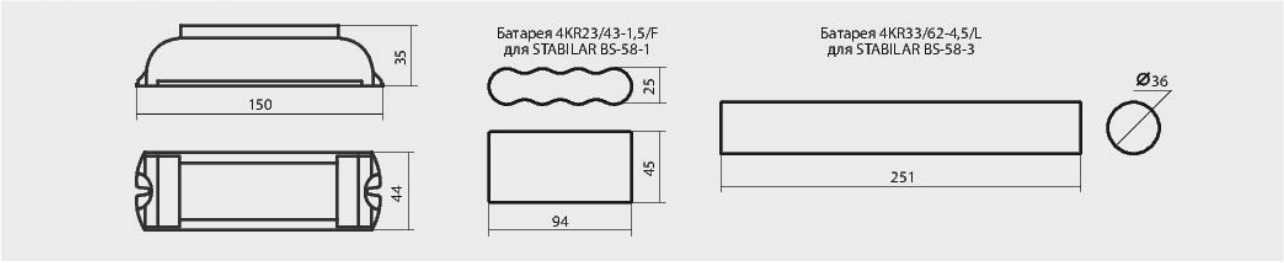

Блоки аварийного питания **STABILAR BS-80-1, BS-80-1 DALI, BS-80-1 Z-BUS и BS-80-3, BS-80-3 DALI, BS-80-3 Z-BUS** полностью соответствуют ГОСТ Р МЭК 924-98 и предназначены для встраивания в светильники с люминесцентными лампами Т5, Т8 и КЛЛ с целью включения одной лампы светильника в аварийный режим (постоянный или непостоянный).

Габаритные размеры

условные обозначения - стр. 10-12 ; параметрическая матрица - стр. 13