RUS

ООО «МГК «Световые технологии»

Светильник ARCTIC ECO LED EM

ПАСПОРТ

1. Назначение

1.1. Светильник стационарный на полупроводниковых источниках света (светодиодах), укомплектованный блоком резервного питания, предназначен для освещения помещений с повышенной влажностью и рассчитан для работы в сети переменного тока 230 В (±20%), 50-60 Гц (±0,4 Гц). Качество электроэнергии должно соответствовать ГОСТ 32144-2013.

1.2. Светильник обеспечивает работу одного LED module при аварийном отключении питающего напряжения. Батарея поддерживает работу LED module не менее 1 часа в данном режиме. Световой поток LED module при этом составляет 12% (для ARCTIC ECO LED 1200 EM), 10% (для ARCTIC ECO LED 1500 EM, ARCTIC ECO LED 1500 TH EM), 11% (для ARCTIC ECO LED 600 EM) от номинального.

1.3. Светильник соответствует требованиям безопасности ТР ТС 004/2011 «О безопасности низковольтного оборудования», ТР ТС 020/2011 «Электромагнитная совместимость технических средств».

1.4. Светильник выпускается в исполнении УХЛ2* по ГОСТ 15150-69, нижнее рабочее значение температуры окружающего воздуха 0°С.

1.5. Светильник соответствует степени защиты IP65 по ГОСТ 14254-96.

1.6. Светильник соответствует группе механического исполнения М2 по ГОСТ 17516.1-90.

1.7. Класс защиты от поражения электрическим током – I/II

(Для светильников со II классом защиты провод заземления не подключать)

2. Комплект поставки

Светильник, шт.	1
Упаковка, шт.	1
Паспорт, шт.	1
Гермоизолятор, шт.	2
Шайба М6, шт.	2
Шайба резиновая, шт.	2
Винт-саморез 3,5х9,5	2 (только для светильников с классом защиты II)
Комплект крепления ARCTIC (2) на трос (поставляется по отдельному заказу), шт.	1

3. Требования по технике безопасности

Установку, чистку светильника и замену компонент производить только при отключенном питании. Светильник может быть непосредственно установлен на потолок из нормально воспламеняемого материала, а также на подвесах. Без рассеивателя светильник не использовать, существует опасность поражения электрическим током.

30.01.2017.

RUS Данный паспорт доступен для скачивания на сайте www.ltcompany.com в разделе «ПРОДУКЦИЯ»
ENG You are welcome to download the passport in the PRODUCT section on our web-site www.ltcompany.com
KAZ Бұл төлқұжаты сіз www.ltcompany.com сайтынан, «ӨНІМДЕР» бөлімінен жүктеп аласыз
UKR Электронна версія паспорту доступна на сайті www.ltcompany.com в розділі «ПРОДУКЦІЯ»

4. Состав изделия

Светильник состоит из корпуса серого цвета из полимерного материала (полиэстер усиленный стекловолокном) и прозрачного (опалового) рассеивателя из полимерного материала SAN или поликарбоната, который крепится к корпусу защелками из полиамида (возможна комплектация защелками из нержавеющей стали под заказ). В корпус вщелкивается металлическая панель, на которой смонтированы светодиодные кластеры, драйвер, блок резервного питания и проводка светильника.

5. Правила эксплуатации и установка

5.1. Эксплуатация светильника производится в соответствии с «Правилами технической эксплуатации электроустановок потребителей».

5.2. С распакованного светильника снять рассеиватель, вынуть монтажную панель.

5.3. Установка светильника.

5.3.1. Установка на опорную поверхность: просверлить установочные отверстия на поверхности потолка и в корпусе светильника на расстоянии L мм между центрами отверстий (см. рис. 1). Корпус закрепить на опорной поверхности, уплотнив места креплений резиновыми шайбами.

5.3.2. Установка на подвесах: просверлить установочные отверстия в корпусе светильника, вставить рым-болты, металлические и резиновые шайбы, и закрепить их гайками (входят в состав комплекта крепления Arctic (2) на трос). Закрепить корпус на подвесах.

5.4. Ввести сетевые провода в корпус через гермоизолятор, который вставить в уплотняемое отверстие корпуса, и подключить их к клеммной колодке на панели в соответствии с указанной полярностью на клеммы L1, N1 – основное питание, L2, N2 – цепь заряда аккумулятора. После первого подключения светильника к сети рекомендуется дождаться полной подзарядки аккумуляторной батареи (24 часа).

5.5. При использовании регулируемого ЭПРА, управляющие провода подключаются строго с соблюдением полярности, указанной в маркировке (для ЭПРА DALI полярность безразлична).

5.6. Закрепить монтажную панель в корпусе.

5.7. Для светильников с II классом защиты застопорить две защёлки (с разных сторон корпуса) винтами-саморезами 3,5x9,5 (входят в комплект поставки).

5.8. Загрязненный рассеиватель рекомендуется протирать мягкой тканью без применения абразивных чистящих средств.

5.9. Для предотвращения отщелкивания пластмассовых защелок под воздействием внешних механических факторов предусмотрена возможность фиксации защелок (через заранее подготовленные в них отверстия) самонарезающими винтами 3,5x9,5 или 3x10 (в комплект поставки не входят).

6. Свидетельство о приемке

Светильник соответствует ТУ и признан годным к эксплуатации.

Дата выпуска

Контролер _____

Упаковщик_____

Светильник сертифицирован.

7. Гарантийные обязательства

7.1. Завод-изготовитель обязуется безвозмездно отремонтировать или заменить светильник, вышедший из строя не по вине покупателя в условиях нормальной эксплуатации, в течение гарантийного срока.

7.2. Гарантийный срок – 36 месяцев со дня изготовления светильника.

7.3. Срок службы светильников в нормальных климатических условиях при соблюдении правил монтажа и эксплуатации составляет:

- 8 лет – для светильников, корпус и/или оптическая часть (рассеиватель) которых изготовлены из полимерных материалов;
- 10 лет – для остальных светильников.

Адрес завода-изготовителя: 390010, г. Рязань, ул. Магистральная д.11-а.

Дата продажи _____

Штамп магазина

RUS Данный паспорт доступен для скачивания на сайте www.ltcompany.com в разделе «ПРОДУКЦИЯ»
ENG You are welcome to download the passport in the PRODUCT section on our web-site www.ltcompany.com
KAZ Бұл төлқұжаты сіз www.ltcompany.com сайтынан, «ӨНІМДЕР» бөлімінен жүктеп аласыз
UKR Электронна версія паспорту доступна на сайті www.ltcompany.com в розділі «ПРОДУКЦІЯ»

ENG

OOO "MGK "Light Technology"

Light fixture ARCTIC ECO LED EM

DATA SHEET

1. Designation

1.1. Stationary lighting fixture based on semiconductor light sources (LEDs), completed with stand-by power supply unit, is intended for illumination of facilities with excessive humidity and suitable for use in 230 VAC (±20%), 50-60 Hz (±0,4 Hz). Electric power quality shall be in accordance with GOST 32144-2013.

1.2. The lighting fixture provides operation of a single LED module in case of emergency shutdown of supply voltage. The battery supports the LED module operation for at least 1 hour At that luminous power of LED module is 12% (for ARCTIC ECO LED 1200 EM), 10% (for ARCTIC ECO LED 1500 EM, ARCTIC ECO LED 1500 TH EM), 11% (for ARCTIC ECO LED 600 EM) from the nominal one.

1.3. The lighting fixture corresponds to the requirements technical regulations of the Customs Union 004/2011 "on safety of low voltage equipment", technical regulations of the Customs Union 020/2011 "electromagnetic capability of technical means".

1.4. For lighting fixtures produced in CLm App2* design according to GOST 15150-69, lower operating ambient temperature value is 0°C.

1.5. The lighting fixture complies with protection level IP65 according to GOST 14254-96.

1.6. The lighting fixture corresponds to M2 mechanical version group in accordance with GOST 17516.1-90.

1.7. Electric shock protection class – I/II.

(Not to connect grounding cable for the light fixtures with the 2nd grade of protection)

2. Delivery set

Lighting fixture, pcs	1
Package, pcs	1
Data Sheet, pcs	1
Sealed insulator, pcs	2
Washer M6, pcs	2
Rubber washer, pcs	2
Self - threading screw 3,5x9,5	2 (Not to connect grounding cable for the light fixtures with the 2nd grade of protection)
Fixture set ARCTIC (2) for the rope (supplied by request), pcs	1

3. Safety requirements

Perform installation, cleaning of the floodlight and replacement of components only with power off. The lighting fixture can be directly installed on the ceiling made of normally combustible material, as well as on hangers.

4. Product composition

The lighting fixture consists of gray body of polymer material (PRVF) and translucent (opal) diffuser of SAN or polycarbonate polymer material, which is fixed at the body by the clamps of polyamide (complete set with stainless steel clamps is possible by request). The body is clamped to the metal panel, at which LED clusters, driver, stand-by power supply unit and wires are installed. The lightening fixture is not used without the spreader, there is electrical shock hazard.

5. Codes for operation and installation

5.1. Operation of the lighting fixture is performed in accordance with the "Rules of technical operation of consumers' electrical plants".

5.2. Unpack the lighting fixture, remove the diffuser, remove mounting panel.

5.3. Installation of the lighting fixture.

5.3.1. Installation at the support surface: drill installation orifices at the surface of ceiling and in the body of the lighting fixture at the L mm distance between centers of the orifices (see fig.1). Fix the body at the support surface by sealing of attaching points by rubber washings.

5.3.2. Installation at the suspenders: drill the positioning bores in the body of the lighting fixture, insert eye bolts, metal and rubber washings, fix them with nuts (included in set of fixtures Arctic (2) for the rope). Body shall be fixed at the suspenders.

5.4. Insert net wires at the body through the tight insulator, which is inserted at the tightened orifice and connect them to the terminal block at the panel in accordance with specified polarity

for L1, N1 terminals – general power supply, L2, N2 – accumulator charge circuit. After the first plug in of the lighting fixture, it is recommended to wait till the battery is fully charged (24 hours).

5.5. If adjustable ECG is used, connect control wires according to polarity specified by code only (for DALI ECG the polarity is indifferent).

5.6. Secure the mounting plate in the casing.

5.7. Fix the diffuser with latches. Having plastics locks you have to snub two locks (from different sides) by self-threading screws 3,5x9,5 (come with delivery).

5.8. Clean a dirty diffuser with a soft cloth without using abrasive cleaners.

5.9. To avoid loosening of the plastic clamps under the influence of external mechanical impact, possibility for the fixture of clamps (via pre-arranged bores) with 3,5x9,5 or 3x10 self-cutting screws (are not included into the scope of supply) shall be provided.

6. Certificate of Acceptance

The lighting fixture complies with TOR and is fit for use.

Date of manufacture

Inspector _____

Packer _____

The lighting fixture is certified.

7. Warranty liability

7.1. The manufacturer shall without charge repair or replace the floodlight failed through no fault of the buyer under normal operating conditions,

during the warranty period.

7.2. Warranty period – 36 months from the manufacture date of the floodlight.

7.3. Service life of lighting fixtures in normal climate conditions in case of compliance with installation and operation codes is as follows:

- 8 years – for lighting fixtures the body and/or the optical part (diffuser) of which is made of polymeric materials;
- 10 years – for other lighting fixtures.

Address of the manufacturer: 390010, Ryazan, Magistralnaya str., 11A.

Sale date_____

Store stamp

KAZ

«Жарық Технологиялары» СК» ЖШҚ

ARCTIC ECO LED EM шамдалы

ТӨЛҚҰЖАТ

1. Тағайындалуы

1.1. Жартылай өткізгішті жарық көзіндегі (жарық диодындағы), резервтік қуат блогымен жабдықталған тұрақты шамдал жоғары ылғалдықтағы ғимараттарды жарықтандыруға арналған және 230 В (±20%), 50-60 Гц (±0,4 Гц) айналмалы токтың желісінде жұмыс істеу үшін есептелген. Электр энергиясының сапасы МЕМСТ 32144-2013 стандартына сәйкес болуы керек.

RUS Данный паспорт доступен для скачивания на сайте www.ltcompany.com в разделе «ПРОДУКЦИЯ»
ENG You are welcome to download the passport in the PRODUCT section on our web-site www.ltcompany.com
KAZ Бұл төлқұжаты сіз www.ltcompany.com сайтынан, «ӨНІМДЕР» бөлімінен жүктеп аласыз
UKR Электронна версія паспорту доступна на сайті www.ltcompany.com в розділі «ПРОДУКЦІЯ»

1.2. Шамдал жұмысын қамтамасыз етеді бір LED module авариялық ажырату кезінде қоректендіруші кернеу. Батарея жұмысын қолдайды LED module 1 сағаттан кем емес болған жағдайда. Жарық ағыны LED module бұл 12% құрайды (ARCTIC ECO LED 1200 EM), 10% - ы (ARCTIC ECO LED 1500 EM, ARCTIC ECO LED 1500 TH EM), 11% - ы (ARCTIC ECO LED 600 EM) номиналды.

1.3. Шамдал ТР ТС 004/2011 «Төмен вольтті құрал-жабдықтың қауіпсіздігі туралы», ТР ТС 020/2011 «Техникалық құралдардың электромагниттік үйлесімділігі» қауіпсіздік талаптарына сәйкес келеді.

1.4. МЕМСТ 15150-69 бойынша орташа салқын климат2 (ОСК2)* орындауында шығарылатын шамдалдар үшін қоршаған ауаның төменгі жұмыс температурасының мәні 0°С.

1.5. Шамдал МЕМСТ14254-14254-96 бойынша IP65 қорғану деңгейіне сәйкес келеді.

1.6. МЕМСТ 17516-1-90 бойынша шамдал М2 механикалық орындау тобына сәйкес келеді.

1.7. Электрлік токпен зақымдалудан қорғану классы – I/II.

(Шамдал арналған II сыныпты қорғау сым жерге қоспауға)

2. Жеткізілім жиынтығы

Шамдал, дана	1
Орам, дана	1
Төлқұжат, дана	1
Герметикалық оқшаулағыш, дана	2
Сомын, М6, дана	2
Резіңке сомын, дана	2
3,5х9,5 өзі тесетін бұранда	2 (тек шамдал сыныбы II)
Арқаннан жасалған ARCTIC (2) бекіткіш жиынтығы (жеке тапсырыс бойынша жеткізіледі), дана	1

3. Қауіпсіздік техникасы бойынша талаптар

Шамдалды орнатуды, тазалауды және құрамдас бөліктерін (лампалар) ауыстыруды тек қуат көзін өшіріп орындаңыз. Шамдал қалыпты тұтанатын материалдан жасалған төбеге, сонымен қатар аспаларға тікелей орнатылуы мүмкін. Шамдалды шашыратқышсыз пайдаланбаңыз, электр тогына түсі қаупі болады.

4. Өнімнің құрамы

Шамдал полимерлі материалдан (өнекті талшықпен жақсартылған полиэстер) жасалған сұр түсті корпустан және корпуска полиамидтен жасалған ысырмамен бекітілетін SAN полимерлік немесе поликарбонат материалдан жасалған мөлдір (жылтыр тастардан жасалған) шашыратқыштан тұрады (таттанбайтын болаттан жасалған ысырмалармен тапсырыс арқылы жиынтықталуы мүмкін). Корпусқа жарық диодты кластерлер, драйвер, резервтік қуат беру блогы және шамдалдың сымы орнатылған металлды панель сарт еткізіп қойылады.

5. Пайдалану ережесі мен орнату

5.1. Шамдалды пайдалану «Тұтынушылардың электрлік қондырғыларды техникалық пайдалану ережелеріне» сәйкес жүргізіледі.

5.2. Орамнан алынған шамдалдан шашыратқышты алыңыз, орнату панелін суырып алыңыз.

5.3. Шамдалды орнату.

5.3.1. Тіректік бетке орнату: төбенің бетіне және шамдалдың корпусында L мм қашықтықта тесіктің орталықтарының арасында орнату тесіктерін бұрғылап тесіңіз (1-суретті қараңыз). Корпусты бекіткіштер орынын резіңке тығырықтармен тығыздап, тіректік бетке бекітіңіз.

5.3.2. Аспаларда орнату: шамдалдың корпусында орнату тесіктерін бұрғылап тесіңіз, рым-болттарды, металлды және резіңке тығырықтарды қойыңыз және оларды бұрандалармен бекітіңіз (Arctic (2) бекіткіш жиынтығының құрамына кіреді). Корпусты аспаларда бекітіңіз.

5.4. Корпустың тығыздағыш тесігіне қоятын герметикалық изолятор арқылы корпусқа желілік сымдарды енгізіп, оларды панельдегі клеммалық қалыпқа көрсетілген полярлыққа сәйкес негізгі қорек көзінің L1, N2 клеммаларына қосыңыз, L1, N2 – аккумулятор зарядының тізбегі. Шамдалды желіге бірінші реті қосқаннан кейін аккумуляторлық батареяның толық заряд алуын күту ұсынылады (24 сағат).

5.5. Реттеуіш ЭТҚА қолданатын жағдайда, бас сымдар таңбада көрсетілген кереғарлықты дәлме дәл сақтап қосылады (DALI ЭТҚА үшін кереғарлық маңызды емес).

5.6. Орнату панелін корпуста бекітіңіз.

5.7. Шашыратқышты ілмекпен бекітіңіз. Пластиктен жасалған ілгектер болса, екі ілгекті (корпустың әр түрлі жағына) 3,5х95 өзі тесетін бұрандалармен (бірге жеткізіледі) бекітіңіз.

RUS Данный паспорт доступен для скачивания на сайте www.ltcompany.com в разделе «ПРОДУКЦИЯ»
ENG You are welcome to download the passport in the PRODUCT section on our web-site www.ltcompany.com
KAZ Бұл төлқұжаты сіз www.ltcompany.com сайтынан, «ӨНІМДЕР» бөлімінен жүктеп аласыз
UKR Электронна версія паспорту доступна на сайті www.ltcompany.com в розділі «ПРОДУКЦІЯ»

5.8. Ластанған шашыратқышты абразивті тазалау құралдарын қолданбай, жұмсақ матамен сүрту ұсынылады.

5.9. Ішкі механикалық факторлардың әсерінен пластмассалы ысырмалардың ашылып кетуін болдырмас үшін ысырмаларды 3,5х9,5 немесе 3х10 өзі бұрап тесетін бұрандалармен бекіту (алдын ала дайындалған тесіктер арқылы) мүмкіндігі қарастырылған (жеткізілім жиынтығына кірмейді).

6. Қабылдау туралы куәлік

Шамдал ТШ-ға сәйкес және пайдалануға жарамды деп танылды.

Шығарылған күні

Бақылаушы _____

Ораушы: _____

Шамдал сертификатталған.

7. Кепілдік міндеттемелер

7.1. Өндіруші зауыт қалыпты пайдалану шартында сатып алушының кінәсінен тыс істен шыққан прожекторды ақысыз жөндеуге немесе алмастыруға міндеттенеді (кепілдік мерзімінде).

7.2. Кепілдік мерзімі – шамдалды дайындаған күннен бастап 36 ай.

7.3. Қалыпты климаттық жағдайда орнату және пайдалануы ережелерін сақтағанда шамдалдардың қызмет ету мерзімі:

- корпусы және/немесе оптикалық бөлігі (шашыратқыш) полимерлі материалдардан дайындалған шамдалдар үшін – 8 жыл;
- басқа шамдалдар үшін – 10 жыл.

Өндіруші-зауыттың мекен-жайы: 390010, Рязань қаласы,Магистральная көшесі, 11-а үй.

Сатылу күні _____

Дүкеннің мөртаңбасы

UKR

ТОВ «МГК «Світлові Технології»

Світильник ARCTIC ECO LED EM

ПАСПОРТ

1. Призначення

1.1. Світильник стаціонарний на напівпровідникових джерелах світла (світлодіодах), укомплектований блоком резервного живлення, призначений для освітлення приміщень з підвищеною вологістю та розрахований для роботи в мережі зі змінним струмом 230 В (±20%), 50-60 Гц (±0,4 Гц). Якість електроенергії повинна відповідати ГОСТ 32144-2013.

1.2. Світильник забезпечує роботу одного LED module при аварійному вимкненні напруги живлення. Батарея підтримує роботу LED module не менше 1 години в даному режимі. Світловий потік LED module при цьому складає 12% (для ARCTIC ECO LED 1200 EM), 10% (для ARCTIC ECO LED 1500 EM, ARCTIC ECO LED 1500 TH EM), 11% (для ARCTIC ECO LED 600 EM) від номінального

1.3. Світильник відповідає вимогам безпеки ТР ТС 004/2011 «Про безпеку низьковольтного обладнання», ТР ТС 020/2011 «Електромагнітна сумісність технічних засобів».

1.4. Світильник випускається у виконанні УХЛ2* за ГОСТ 15150-69, нижнє робоче значення температури навколишнього повітря 0°С.

1.5. Світильник відповідає ступеню захисту IP65 за ГОСТ 14254-96.

1.6. Світильник відповідає групі механічного виконання М2 за ГОСТ 17516.1-90.

1.7. Клас захисту від ураження електричним струмом – I/II.

(Для світильників з II класом захисту провід заземлення не підключати)

RUS Данный паспорт доступен для скачивания на сайте www.ltcompany.com в разделе «ПРОДУКЦИЯ»
ENG You are welcome to download the passport in the PRODUCT section on our web-site www.ltcompany.com
KAZ Бұл төлқұжаты сіз www.ltcompany.com сайтынан, «ӨНІМДЕР» бөлімінен жүктеп аласыз
UKR Электронна версія паспорту доступна на сайті www.ltcompany.com в розділі «ПРОДУКЦІЯ»

2. Комплект поставки

Світильник, шт.	1	
Упаковка, шт.	1	
Паспорт, шт.	1	
Гермоізолятор, шт.	2	
Шайба М6, шт.	2	
Шайба гумова, шт.	2	
ґвинт - саморіз 3,5х9,5	2	(тільки для світильників класу захисту II)
Комплект кріплення ARCTIC (2) на трос (поставляється окремим замовленням), шт.	1	

3. Вимоги з техніки безпеки

Установку, чистку світильника і заміну компонент проводити лише з вимкненим живленням.

Світильник може бути безпосередньо встановлений на стелю із нормально займистого матеріалу, а також на підвісах. Без розпилювача світильник не використовувати, існує небезпека ураження електричним струмом.

4. Склад виробу

Світильник складається з корпусу сірого кольору з полімерного матеріалу (поліестр, посилений скловолокном) та прозорого (опалового) розсіювача з полімерного матеріалу SAN чи полікарбонату, який кріпиться до корпусу защіпками з поліаміду (можлива комплектація защіпками з нержавіючої сталі по замовленню). До корпусу приєднується металічна панель, на якій змонтовані світлодіодні кластери, драйвер, блок резервного живлення та проводка світильника.

5. Правила експлуатації та установка

5.1. Експлуатація світильника здійснюється у відповідності з «Правилами технічної експлуатації електроустановок споживачів».

5.2. З розпакованого світильника зняти розсіювач, вийняти монтажну панель.

5.3. Установка світильника.

5.3.1. Установка на опірну поверхню: просвердлити установні отвори на поверхні стелі і в корпусі світильника на відстані L між центрами отворів (див. рис. 1). Корпус закріпити на опірній поверхні, ущільнюючи місця кріплень гумовими шайбами.

5.3.2. Установка на підвісах: просвердлити установні отвори в корпусі світильника, вставити рим-гвинти, металічні та гумові шайби, і закріпити їх гайками (входять до складу комплекту кріплення Arctic (2) на трос). Корпус закріпити на підвісах.

5.4. Ввести проводи мережі в корпус через гермоізолятор, який вставити в ущільнений отвір корпуса, і підключити їх до клемної колодки на панелі у відповідності зі вказаною полярністю на клеми L1, N1 – основне живлення, L2, N2 – ланцюг заряду акумулятора. Після першого підключення виносного блоку до мережі рекомендовано дочекатися повної підзарядки акумуляторної батареї (24 години).

5.5. При використанні регулюючого ЕПРА, керуючі проводи підключаються строго з дотриманням полярності, вказаної у маркуванні (для ЕПРА DALI полярність не має значення).

5.6. закріпити монтажну панель в корпусі.

5.7. Закріпити розсіювач защіпками. При наявності пластикових засувок, застопорити дві засувки (з різних сторін корпусу) ґвинтами-саморізами 3,5х9,5 (входить до комплекту поставки).

5.8. Забруднений растр рекомендується протирати м’якою тканиною без використання абразивних миючих засобів.

5.9. Для запобігання від’єднання пластмасових защіпок під дією зовнішніх механічних факторів передбачена можливість фіксації защіпок (через заздалегідь підготовані в них отвори) гвинтами-саморізами 3,5х9,5 чи 3х10 (в комплект поставки не входять).

6. Свідоцтво про прийняття

Світильник відповідає ТУ і визнаний придатним для експлуатації.

Дата випуску

Контролер _____

Пакувальник _____

RUS Данный паспорт доступен для скачивания на сайте www.ltcompany.com в разделе «ПРОДУКЦИЯ»
ENG You are welcome to download the passport in the PRODUCT section on our web-site www.ltcompany.com
KAZ Бұл төлқұжаты сіз www.ltcompany.com сайтынан, «ӨНІМДЕР» бөлімінен жүктеп аласыз
UKR Электронна версія паспорту доступна на сайті www.ltcompany.com в розділі «ПРОДУКЦІЯ»

Світильник сертифікований.

7. Гарантійні обов'язки

7.1. Завод-виробник зобов'язується безоплатно відремонтувати чи замінити світильник, який вийшов з ладу не з вини покупця в умовах нормальної експлуатації, протягом гарантійного строку.

7.2. Гарантійний строк – 36 місяців з дня виготовлення світильника.

7.3. Строк служби світильників за нормальних кліматичних умов при дотриманні правил монтажу та експлуатації складає:

- 8 років – для світильників, корпус і/або оптична частина (розсіювач) яких виготовлені з полімерних матеріалів;
- 10 років – для решти світильників.

Адреса заводу-виробника: 390010, м. Рязань, вул. Магістральна буд.11-а.

Дата продажу _____

Штамп магазину

Рис. 1. Габариты светильника

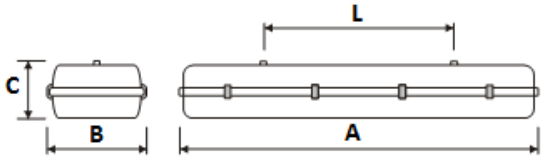

Рис. 2. Схема подключения светильника с блоком резервного питания

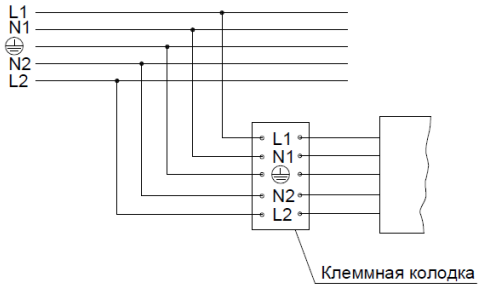

Рис. 3. Схема подключения светильника с блоком резервного питания и управляющим драйвером

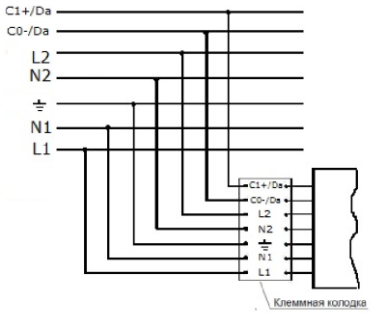

RUS	ENG	KAZ	UKR
Рис. 1. Габариты светильника	Dimensions of the light fixture.	Габаритті шам	Габарити світильника
Рис. 2. Схема подключения светильника с блоком резервного питания	Scheme of the light fixture connection with the standby power unit	Сур. 2. Қосу схемасы шамның блогы бар резервтік қоректендіру	Рис. 2. Схема підключення світильника з блоком резервного живлення
Рис. 3. Схема подключения светильника с блоком резервного питания и управляющим драйвером	Scheme of the light fixture connection with the standby power unit and the control driver.	Сур. 3. Қосу схемасы шамның блогы бар резервтік қоректендіру және басқарушы драйвері	Рис. 3. Схема підключення світильника з блоком резервного живлення та керуючим драйвером

RUS Данный паспорт доступен для скачивания на сайте www.ltcompany.com в разделе «ПРОДУКЦИЯ»
ENG You are welcome to download the passport in the PRODUCT section on our web-site www.ltcompany.com
KAZ Бұл төлқұжаты сіз www.ltcompany.com сайтынан, «ӨНІМДЕР» бөлімінен жүктеп аласыз
UKR Электронна версія паспорту доступна на сайті www.ltcompany.com в розділі «ПРОДУКЦІЯ»

Клеммная колодка	Terminal box	Колодка Клеммная	Клемна колодка

RUS

Артикул	Мощность, Вт	Цветовая температура, К	Индекс цветопередачи, Ra	Коэффициент мощности	Световой поток, люмен	Габариты, мм, AxBxC	Установочный размер, мм, L	Масса, кг, не более	Степень защиты от воздействия окружающей среды IP	Класс защиты от поражения электрическим током	Тип рассеивателя	Технические условия
ARCTIC.OPL ECO LED											Рассеиватель из опалового материала	ТУ 3461-001-44919750-12
1200 ME6 EM 5000K	46	5000	>85	>0,95	4500	1276x158x113	930	4,65	65	II		
1500 EM 5000K bm	61	5000			6000	1577x158x113	1230	5,75		II		
1500 EM 4000K	61	4000			5700	1577x158x113	1230	5,75		II		
1500 TH EM 5000K	41	5000			4000	1577x96x113	1230	3.9		II		
600 EM 5000K bm	28	5000			2700	670x158x113	445	3,0		I		
600 EM 4000K class I	28	4000			2570	670x158x113	445	3,0		I		

ENG

Luminaire name	Capacity, W	Color temperature, K	Color rendering index, Ra	Power factor	Luminous flux, lumen	Dimensions, mm, AxBxC	L mounting dimension, mm	Weight, kg, no more than	Environmental protection level IP	Electric shock protection class	Type of the diffuser	Technical conditions
ARCTIC.OPL ECO LED											Opal diffuser	TOR 3461-001-44919750-12
1200 ME6 EM 5000K	46	5000	>85	>0,95	4500	1276x158x113	930	4,65	65	II		
1500 EM 5000K bm	61	5000			6000	1577x158x113	1230	5,75		II		
1500 EM 4000K	61	4000			5700	1577x158x113	1230	5,75		II		
1500 TH EM 5000K	41	5000			4000	1577x96x113	1230	3.9		II		
600 EM 5000K bm	28	5000			2700	670x158x113	445	3,0		I		
600 EM 4000K class I	28	4000			2570	670x158x113	445	3,0		I		

KAZ

Артикул	Қуаттылығы, Вт	Түстік температура, К	Жарық беру индексі, Ra	Қуаттылық коэффициенті	Жарықтық ағын, люмен	Габариттері, мм, AxBxC	Орнату өлшемері, мм, L	Weight, kg, no more than	Қоршаған ортаның әсерінен қорғау деңгейі IP	Электрлік токпен зақымдалудан қорғану классы	Шашыратқыш түрі	Техникалық шарттар
ARCTIC.OPL ECO LED											Жылтыр тас материалынан жасалған шашыратқыш	ТШ 3461-001-44919750-12
1200 ME6 EM 5000K	46	5000	>85	>0,95	4500	1276x158x113	930	4,65	65	II		
1500 EM 5000K bm	61	5000			6000	1577x158x113	1230	5,75		II		
1500 EM 4000K	61	4000			5700	1577x158x113	1230	5,75		II		
1500 TH EM 5000K	41	5000			4000	1577x96x113	1230	3.9		II		
600 EM 5000K bm	28	5000			2700	670x158x113	445	3,0		I		
600 EM 4000K class I	28	4000			2570	670x158x113	445	3,0		I		

RUS Данный паспорт доступен для скачивания на сайте www.ltcompany.com в разделе «ПРОДУКЦИЯ»
ENG You are welcome to download the passport in the PRODUCT section on our web-site www.ltcompany.com
KAZ Бұл төлқұжаты сіз www.ltcompany.com сайтынан, «ӨНІМДЕР» бөлімінен жүктеп аласыз
UKR Электронна версія паспорту доступна на сайті www.ltcompany.com в розділі «ПРОДУКЦІЯ»

UKR

Артикул	Потужність, Вт	Кольорова температура, К	Індекс кольоропередачі, Ra	Коефіцієнт потужності	Світловий потік, люмен	Габарити, мм, AxBxC	Установочный размер, мм, L	Weight, kg, no more than	Ступінь захисту від впливу навколишнього середовища IP	Клас захисту від ураження електричним струмом	Тип розсіювача	Технічні умови
ARCTIC.OPL ECO LED											Розсіювач з опалового матеріалу	ТУ 3461-001-44919750-12
1200 ME6 EM 5000K	46	5000	>85	>0,95	4500	1276x158x113	930	4,65	65	II		
1500 EM 5000K bm	61	5000			6000	1577x158x113	1230	5,75		II		
1500 EM 4000K	61	4000			5700	1577x158x113	1230	5,75		II		
1500 TH EM 5000K	41	5000			4000	1577x96x113	1230	3.9		II		
600 EM 5000K bm	28	5000			2700	670x158x113	445	3,0		I		
600 EM 4000K class I	28	4000			2570	670x158x113	445	3,0		I		

RUS Данный паспорт доступен для скачивания на сайте www.ltcompany.com в разделе «ПРОДУКЦИЯ»
ENG You are welcome to download the passport in the PRODUCT section on our web-site www.ltcompany.com
KAZ Бұл төлқұжаты сіз www.ltcompany.com сайтынан, «ӨНІМДЕР» бөлімінен жүктеп аласыз
UKR Электронна версія паспорту доступна на сайті www.ltcompany.com в розділі «ПРОДУКЦІЯ»