ООО «Завод «Световые технологии»
Светильник NFB 120 F126 HF ES1.
Паспорт

1. Назначение

1.1. Светильник NFB 120, с компактной люминесцентной лампой (цоколь G24q-3), укомплектованный электронным пускорегулирующим аппаратом и блоком резервного питания, предназначен для ландшафтного освещения и рассчитан для работы в сетях переменного тока 220В, 50 Гц.
1.2. Светильник обеспечивает работу одной лампы при аварийном отключении питающего напряжения. Батарея поддерживает работу лампы не менее 2,5 часов в данном режиме. Поток лампы при этом составляет 27% от номинального.
1.3. Светильник соответствует требованиям безопасности ГОСТ Р МЭК 60598-2-3 и ЭМС ГОСТ Р 51318-99.
1.4. Светильник выпускается в исполнении УХЛ1 по ГОСТ 15150-69.
1.5. Светильник соответствует степени защиты IP55 по ГОСТ 14254-96.
1.6. Светильник устанавливается на грунтовую поверхность с помощью комплекта анкерных болтов.

2.Технические характеристики

2.1. Номинальная мощность, Вт	1 х 26
2.2. Частота тока, Гц	50
2.3. Номинальное напряжение, В	220
2.4. КПД, %	>60
2.5.Габаритные размеры, мм	
диаметр,	∅186
высота	1053
2.6. Масса светильника, кг	≤8,7
2.7. Класс защиты от поражения электрическим током	I
2.8. Коэффициент мощности	≥0,96

3. Комплект поставки

Светильник (без ламп), шт.	1
Упаковка, шт.	1
Паспорт, шт.	1

4. Требования по технике безопасности

Установку, чистку светильника и замену компонент (ламп) производить только при отключенном питании. Загрязненный рассеиватель очищать мягкой ветошью, смоченной в слабом мыльном растворе.

5. Состав изделия

Светильник состоит из алюминиевого корпуса, покрытого порошковой краской, внутри которого находится металлическая монтажная плата F. На плате установлены электронный пускорегулирующий аппарат, аварийный блок, аккумуляторная батарея, провода внутреннего монтажа и клеммная колодка для подключения сетевых проводов. Патрон для люминесцентной лампы установлен на монтажной плате D. Экранирующая решетка выполнена из анодированного алюминия. Рассеиватель из прозрачного поликарбоната крепится к корпусу винтами L.

Схема электрических соединений

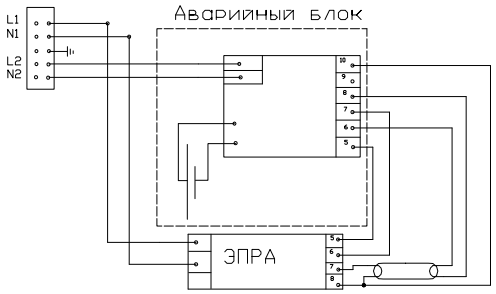

6. Правила эксплуатации и установка

6.1. Эксплуатация светильника производится в соответствии с “Правилами технической эксплуатации электроустановок потребителями”.
6.2. Установить в грунт и зафиксировать 4 анкерных болта **K**. (рис.1)
6.3. Отсоединить установочную базу **S** от корпуса **G**, отвинтив 4 винта **J**.
6.4. Установить базу **S** на анкерные болты, предварительно введя сетевые провода **I** и зафиксировать базу с помощью четырех гаек **R**.
6.5. Снять верхнюю часть светильника **A**, ослабив 4 винта **L**.
6.6. Снять монтажную плату **D**, отвинтив фиксирующие винты **C**.
6.7. Ввести сетевые провода внутрь корпуса, предварительно пропустив через фиксирующий хомут **O,** и подключить их к клеммной колодке, на монтажной плате **F** в соответствии с указанной полярностью на клеммы L1, N1.
6.8. Подключить к контактным зажимам L2, N2 питающие провода, обеспечивающие непрерывный заряд батареи.
6.9. В качестве контактных зажимов 1,2 в данном светильнике используются контактные зажимы 3,4 на блоке резервного питания для присоединения выключателя, исключающего срабатывание резервного источника питания и разряд батареи в нерабочее время.
6.10. Установить колонну **G** на установочную базу **S** и закрепить ее винтами **J**.
6.11. Установить и закрепить монтажную плату **D** с помощью 4 винтов.
6.12. Установить лампу с соответствующим цоколем в патрон.
6.13. Установить верхнюю часть светильника **A** и закрепить четырьмя шестигранными винтами **L**.

5. Свидетельство о приемке

Светильник соответствует ТУ 3461-009-44919750-06 и признан годным к эксплуатации.
Дата выпуска
Контролер _____
Упаковщик _____
Светильник сертифицирован.

6. Гарантийные обязательства

6.1. Завод – изготовитель обязуется безвозмездно отремонтировать или заменить светильник, вышедший из строя не по вине покупателя в условиях нормальной эксплуатации, в течение гарантийного срока.
6.2. Гарантийный срок – 18 месяцев со дня ввода светильника в эксплуатацию.
6.3. Срок службы светильников в нормальных климатических условиях при соблюдении правил монтажа и эксплуатации составляет:
8 лет – для светильников, корпус и/или оптическая часть (рассеиватель) которых изготовлены из полимерных материалов;
10 лет – для остальных светильников.
6.4. Выход из строя ламп браком не является.
Адрес завода-изготовителя: 390010, г. Рязань,
ул. Магистральная д.11-а.

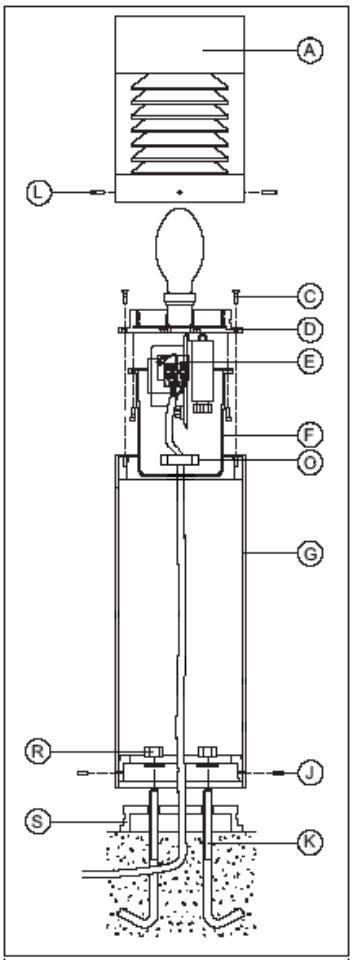

Рис. 1.

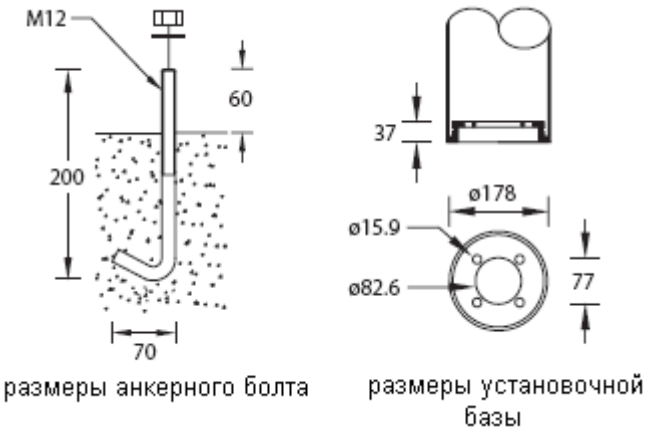

Рис. 2.

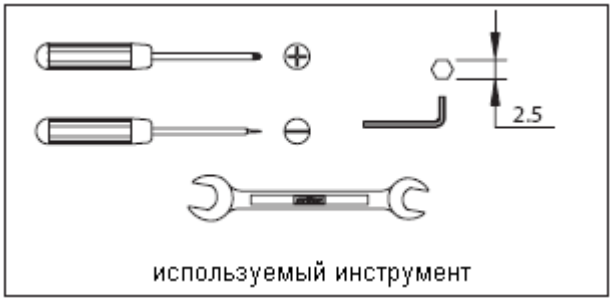

Рис. 3.