MLC LED, MLW LED

NEW

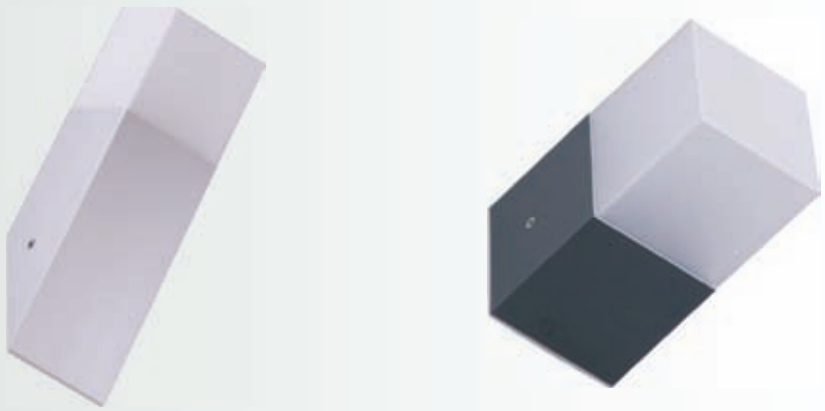

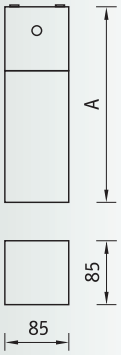

	A
MLC 170 LED	170
MLC 260 LED	255

Установка

Крепление на поверхность стены, потолка, пола.

Конструкция

Корпус из экструдированного алюминия.

Оптическая часть

Опаловый рассеиватель из полимера.
Тип светодиодов: SMD Acriche AC.

Характеристики

Световой поток — 300 лм
Цветовая температура — 5000 К
Индекс цветопередачи — 80

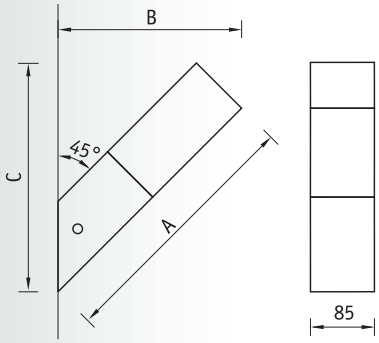

	A	B	C
MLW 280 LED	275	196	255
MLW 360 LED	360	257	315

220В IP40 IP44 LED УХЛ2

Артикул	Мощность, Вт	Масса, кг	Цвет корпуса	Код светильника	PFC
MLC 170 LED B	6	0,6	Черный	**4494000010**	⩾ 0,6
MLC 170 LED S	6	0,6	Серый	**4494000020**	⩾ 0,6
MLC 260 LED B	6	0,7	Черный	**4494000110**	⩾ 0,6
MLC 260 LED S	6	0,7	Серый	**4494000120**	⩾ 0,6
MLW 280 LED B	6	0,6	Черный	**4492000010**	⩾ 0,6
MLW 280 LED S	6	0,6	Серый	**4492000020**	⩾ 0,6
MLW 360 LED B	6	0,9	Черный	**4492000110**	⩾ 0,6
MLW 360 LED S	6	0,9	Серый	**4492000120**	⩾ 0,6