NBT 40 Светильники настенные

Установка

Крепление на поверхность стены или потолка.

Конструкция

Корпус из светопропускающего ПММА. Рамка из литого под давлением алюминия, покрытая порошковой краской. Внутри корпуса расположена металлическая плата с пускорегулирующей аппаратурой. Стабильная работа КЛЛ при температуре окружающей среды не ниже -20 °С.

Оптическая часть

Опаловый рассеиватель из поликарбоната.

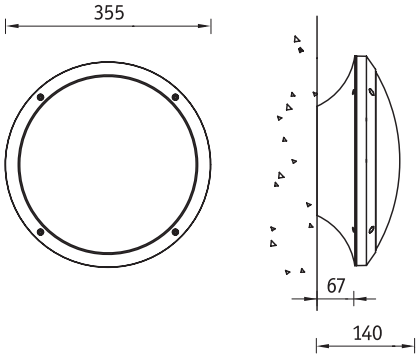

NBT 40 F126

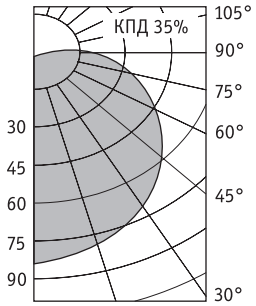

F — компактная люминесцентная лампа

Артикул	Мощность, Вт	Цоколь	Масса, кг	Цвет рамки	Код светильника	cos φ
NBT 40 F126	1x26	G24d-3	2,9	Черный	**1417001040**	⩾ 0,85
NBT 40 F226	2x26	G24d-3	3,4	Черный	**1417001060**	⩾ 0,85
NBT 40 F123	1x23	E27	2,4	Черный	**1417001020**	–
NBT 40 F126	1x26	G24d-3	2,9	Серебристый	**1417001030**	⩾ 0,85
NBT 40 F226	2x26	G24d-3	3,4	Серебристый	**1417001050**	⩾ 0,85
NBT 40 F123	1x23	E27	2,4	Серебристый	**1417001010**	–