Габаритные размеры

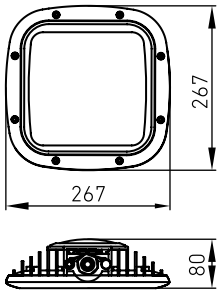

Установка

Универсальный способ крепления на скобе с фиксацией угла наклона светильника. Возможно крепление на трубу.

Конструкция

Светильник состоит из корпуса, изготовленного из литого алюминиевого сплава без примесей меди, в котором смонтирован светодиодный модуль и винтовые клеммные зажимы для подключения питания. Рассеиватель соединен с корпусом, образуя герметичное взрывонепроницаемое соединение. Светодиодный модуль и клеммные зажимы расположены в отдельных взрывозащищенных объемах. Для ввода кабеля используются сертифицированные кабельные вводы. Взрывозащита обеспечивается видами защиты «взрывонепроницаемая оболочка «d», «оборудование с видом взрывозащиты от воспламенения пыли «t». Монтажная скоба и крепежные элементы выполнены из коррозионно стойкой стали.

Оптическая часть

Рассеиватель из закаленного ударопрочного боросиликатного стекла.

Характеристики

Зоны применения:
по газу – 1, 2;
по пыли – 21, 22 по ГОСТ Р МЭК 60079.
Светильник может применяться на открытых палубах морских судов, платформах и иных объектах, поднадзорных РМРС (Российский Морской Регистр Судоходства).
Маркировка взрывозащиты:
1 Ex d IIC T6 Gb/Ex tb IIIC Ta80°C Db – для светильников мощностью 35 Вт;
1 Ex d IIC T5 Gb/Ex tb IIIC Ta100°C Db – для светильников мощностью 65 Вт.

Подключение: винтовые клеммные зажимы, 3x1,5~4 мм^2 (L+N+PE). Предусмотрено транзитное подключение.
Отверстия для ввода питающего кабеля: M25x1,5.
(2 шт. - для крепления на скобу, 3 шт. - для крепления на трубу).
Диаметр вводимого кабеля:
Бронированный кабель 9...26 мм
Небронированный кабель (в т. ч. для трубных кабельных вводов) – 10...20 мм.
Источник питания: светильник бездрайверный. Питание подается на светодиодную матрицу марки Acrich (производства Seoul Semiconductor).
Заземление: внутреннее и внешнее, винты M5 из коррозионно стойкой фрикционно безопасной стали.
Кабельные вводы: сертифицированные в соответствии с ТР ТС 012/2011, заказываются дополнительно (см. раздел 4). Светильники поставляются с отверстиями для ввода кабеля, заглушенными сертифицированными взрывозащищенными заглушками. Светильники со способом монтажа «на трубу» поставляются в комплекте с взрывозащищенным кабельным вводом для трубной проводки LT-EBM2M2GBNS (материал корпуса – никелированная латунь, уплотнения из силикона, присоединительная резьба – M25x1,5/G 3/4").
Индекс цветопередачи: 70
Цветовая температура: 5000 К

Сертификаты

Сертификат соответствия ТР ТС - № ТС RU C-RU.ГБ08.В.00751
Свидетельство о типовом одобрении РМРС № 15.14529.381
Система добровольной сертификации ГАЗПРОМСЕРТ.

Способы монтажа

На трубу

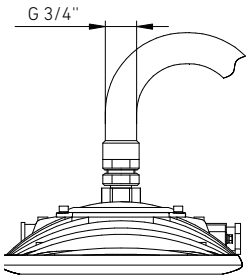

Потолочный

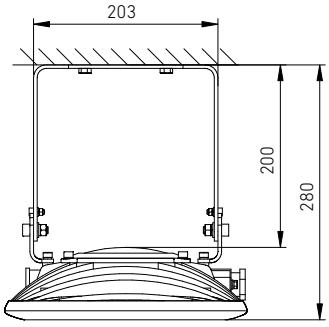

Настенный, 60°

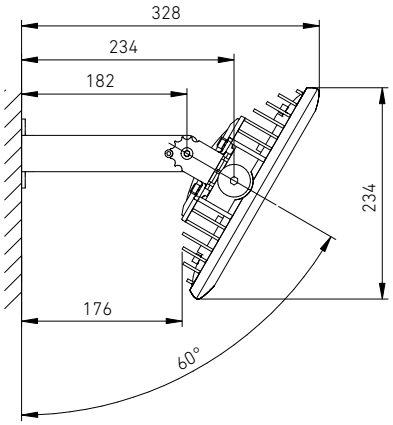

Монтажная скоба

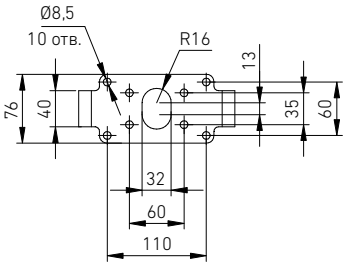

Структура условного обозначения

CRONUS LED □□

- Тип крепления: B – на скобу; G – на трубу
- Мощность, Вт
- Серия

Пример формулировки заказа:
CRONUS LED 35G – взрывозащищенный светодиодный светильник серии CRONUS мощностью 35 Вт, с креплением на трубу.

CRONUS LED

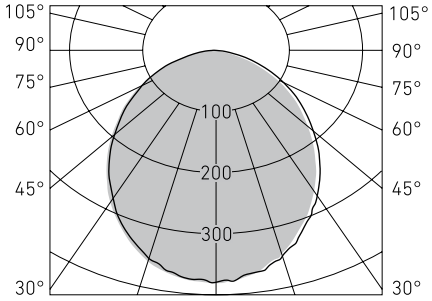

Артикул	Световой поток, лм	Мощность, Вт	лм/Вт	Масса, кг	Код светильника	PFC
CRONUS LED 35B	2600	35	74	2,5	4586000010	≥0,99
CRONUS LED 35G	2600	35	74	2,8	1586000010	≥0,99
CRONUS LED 65B	4760	65	73	2,5	4586000070	≥0,99
CRONUS LED 65G	4760	65	73	2,8	1586000020	≥0,99

230 В | IP66 | CE | Ta(°C) -60/+55 | 7Дж | LED | 1 | Exd | IIC | T6/T5 | УХЛ1