ООО «Завод «Световые технологии»

Светильник NFG 40 P75

Паспорт

1. Назначение

1.1. Светильник NFG 40 P75 предназначен для функционально-декоративного освещения и рассчитан для работы в сетях переменного тока 220В, 50 Гц. Встраивается в грунт с помощью пластикового монтажного бокса (поставляется в комплекте).

1.2. Светильник соответствует требованиям безопасности ГОСТ Р МЭК 60598-2-3 и ЭМС ГОСТ Р 51318-99.

2. Комплект поставки

Светильник (без лампы), шт.	1
Упаковка, шт.	1
Паспорт, шт.	1

3. Требования по технике безопасности

Установку, чистку светильника и замену компонент (ламп) производить только при отключенном питании. Загрязненное стекло очищать мягкой ветошью, смоченной в слабом мыльном растворе.

4. Правила эксплуатации и установка

4.1. Эксплуатация светильника производится в соответствии с “Правилами технической эксплуатации электроустановок потребителями”.

4.2. Снять внешнее кольцо светильника и стекло, отвинтив 4 винта, (рис. 2).

4.3. Отвинтив 2 винта, отсоединить светильник от монтажного бокса (рис. 3).

4.4. Отвинтив отвёрткой 2 винта, отсоединить от светильника монтажную плату.

4.5. Ввести сетевые провода через отверстие монтажного бокса, бокс установить в грунт (рис.4).

4.6. В отверстие герметичной втулки светильника ввести сетевые провода и подключить их к клеммной колодке.

Подсоединение светильника необходимо выполнять кабелем круглого сечения ø6-12 мм.

4.7. Закрепить монтажную плату в светильнике, разместить его в монтажном боксе, затянуть герметичную втулку, зафиксировать светильник в монтажном боксе с помощью четырёх винтов.

4.8. Установить лампу с соответствующим цоколем в патрон, установить защитное стекло и внешнее кольцо на место (рис. 5).

5. Свидетельство о приемке

Светильник соответствует ТУ 3461-009-44919750-06 и признан годным к эксплуатации.

Дата выпуска

Контролер _____

Упаковщик _____

Светильник сертифицирован.

6. Гарантийные обязательства

6.1. Завод – изготовитель обязуется безвозмездно отремонтировать или заменить светильник, вышедший из строя не по вине покупателя в условиях нормальной эксплуатации, в течение гарантийного срока.

6.2. Гарантийный срок – 36 месяцев со дня изготовления светильника.

6.3. Срок службы светильников в нормальных климатических условиях при соблюдении правил монтажа и эксплуатации составляет:

8 лет – для светильников, корпус и/или оптическая часть (рассеиватель) которых изготовлены из полимерных материалов;

10 лет – для остальных светильников.

6.4. Выход из строя ламп браком не является.

Адрес завода-изготовителя: 390010, г. Рязань, ул. Магистральная д.11-а.

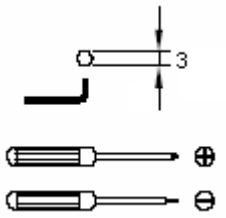

Рис.1. Используемый инструмент.

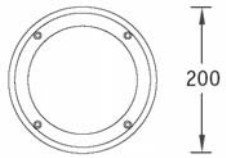

Рис. 2. Внешнее кольцо.

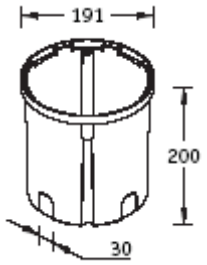

Рис. 3. Монтажный бокс.

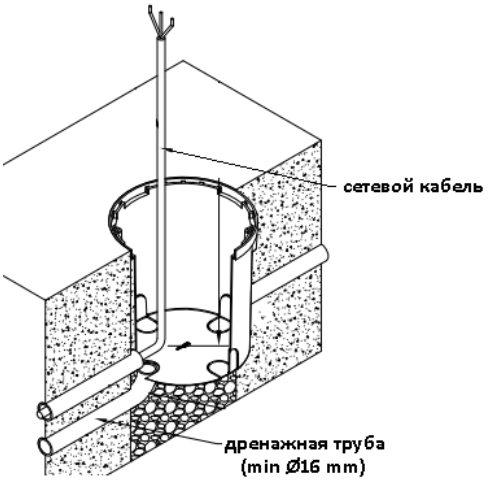

Рис. 4.

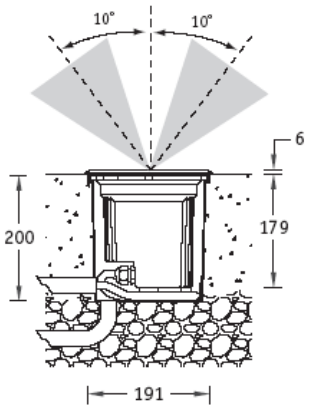

Рис. 5. Светильник в сборе.

Артикул (количество и мощность ламп)	Цоколь	Степень защиты от воздействия окружающей среды, IP	Класс защиты от поражения электрическим током	Исполнение и категория размещения по ГОСТ15150	Масса, кг, не более	Тип отражателя и рассеивателя	Технические условия
NFG 40 P75	E27	67	I	УХЛ1	2,1	Отражатель из анодированного алюминия, защитное прозрачное темперированное стекло	ТУ 3461-009-44919750-06

P– рефлекторная галогенная лампа накаливания PAR.

06.10.11