# NBL 25 Светильники настенные

## Установка
Крепление на поверхность стены.

## Конструкция
Корпус из литого под давлением алюминия, покрытый порошковой краской. Внутри корпуса расположена металлическая плата с пускорегулирующей аппаратурой.

## Оптическая часть
Стеклянный опаловый рассеиватель.

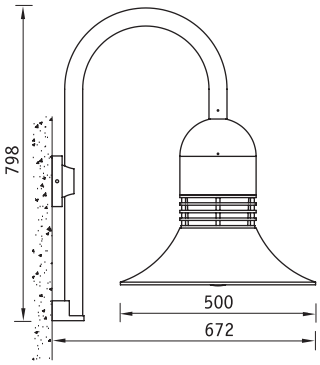


Установочные размеры

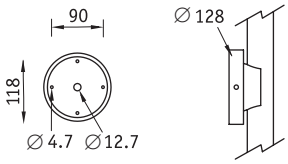


**NBL 25 S70**

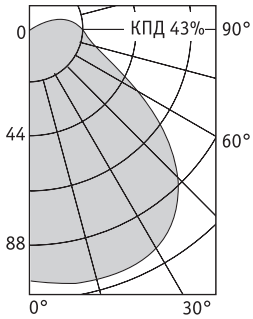


E — лампа накаливания
F — компактная люминесцентная лампа
M — ртутная лампа типа ДРЛ
H — металлогалогенная лампа типа ДРИ
S — натриевая лампа типа ДНаТ

| Артикул | Мощность, Вт | Цоколь | Масса, кг | Цвет корпуса | Код светильника | cos φ |
|---|---|---|---|---|---|---|
| **NBL 25 E100** | 1x100 | E27 | 7,7 | Черный | **1403000110** | 1* |
| **NBL 25 F126** | 1x26 | G24d-3 | 8,2 | Черный | **1403000120** | ⩾ 0,85 |
| **NBL 25 M80** | 1x80 | E27 | 8,9 | Черный | **1403000150** | ⩾ 0,85 |
| **NBL 25 H70** | 1x70 | E27 | 9,2 | Черный | **1403000130** | ⩾ 0,85 |
| **NBL 25 S70** | 1x70 | E27 | 9,2 | Черный | **1403000160** | ⩾ 0,85 |

* замена лампы накаливания на интегрированную компактную люминесцентную лампу приведет к увеличению реактивной мощности с коэффициентом не более 0,6 в зависимости от мощности ламп и изготовителя