ПАСПОРТ
ИДЖЦ.676 339.012 ПС

1. НАЗНАЧЕНИЕ ИЗДЕЛИЯ

1.1 Светильники серии ДВО12 GR предназначены для общего освещения общественных зданий, административных, офисных и иных помещений.

1.2 Светильники устанавливается в потолки типа "Griliato" с высотой профиля 30, 40 или 50 мм.

2. ТЕХНИЧЕСКИЕ ХАРАКТЕРИСТИКИ

2.1 Светильники серии ДВО12 GR рассчитаны для работы в сетях переменного тока с **номинальным** напряжением 220 В (диапазон рабочих напряжений 170-260 В), частоты 50 Гц (диапазон 45-55 Гц).

2.2 Светильники серии ДВО12 GR соответствуют климатическому исполнению УХЛ категория размещения 4 по ГОСТ 15150-69.

2.3 Степень защиты IP40 по ГОСТ14254-96.

2.4 Светильники предназначены для эксплуатации в помещениях с содержанием коррозионно-активных агентов для типа атмосферы I по ГОСТ 15150-69 п. 3.14

2.5 Расшифровка условного обозначения светильника:

Первая буква - тип источника света:

«Д» - светодиодный.

Вторая буква - способ установки светильника:

«В» - встраиваемый.

Третья буква - основное назначение:

«О» - для общественных зданий.

12 - номер серии светильника

76, 56, 45, 38, 30, 25 - мощность светильника.

Трехзначные цифры, означающие номер модификации, расшифровываются:

Первая цифра - габаритный размер светильика:

0 - 600х600 мм;

1 - 300х1200 мм;

2 - 600х1200 мм.

Вторая цифра - тип управления светильником:

0 - драйвер без возможности управления;

1 - драйвер с возможностью управления по протоколу 1-10В;

2 - драйвер с возможностью управления по протоколу DALI;

3 - драйвер с функцией дежурного освещения;

Третья цифра - тип рассеивателя:

1 - с рассеивателем типа "Призма";

3- с рассеивателем типа "Опал".

УХЛ 4 - климатическое исполнение и категория размещения.

2.6 Класс защиты от поражения электрическим током I по ГОСТ 12.2.007.0-75.

2.7 Коэффициент пульсаций светового потока, не более - 1%.

2.8 Мощность светильника в дежурном режиме не менее 20% от номинала.

2.9 Основные параметры светильников приведены в таблице 1.

Таблица1

Обозначение типа	Наименование параметра									
	Характеристики светотехнической системы	Класс светораспределения*	Тип кривой силы света*	Коэфф. мощности не более	Мощность, Вт, ±5%	Индекс цветопередачи, Ra* не менее	Световой поток в рабочем режиме, лм* ±10%	Цветовая температура, К*	Световая отдача, лм/Вт* ±15%	Категория по ограничению яркости светильников*
ДВО12-76-201 Prizma GR	Диффузно-рассеивающая	П	Д	0,98	76	82	8087	4000 К	106	3
ДВО12-56-201 Prizma GR					56		6066		108	
ДВО12-45-001Prizma GR					46		5055		110	
ДВО12-38-001Prizma GR					38		4044		106	
ДВО12-38-101 Prizma GR										
ДВО12-38-011Prizma GR										
ДВО12-38-031Prizma GR										
ДВО12-30-021Prizma GR					29		3033		105	
ДВО12-30-001Prizma GR										
ДВО12-25-001Prizma GR					25		2831		113	
ДВО12-76-203 Opal GR					76		7844		103	
ДВО12-56-203 Opal GR					56		5883		105	
ДВО12-45-003 Opal GR					46		4903		107	
ДВО12-38-003 Opal GR					38		3922		103	
ДВО12-38-103 Opal GR										
ДВО12-38-013 Opal GR										
ДВО12-38-033 Opal GR										
ДВО12-30-023 Opal GR					29		2942		101	
ДВО12-30-003 Opal GR										
ДВО12-25-003 Opal GR					25		2550		102	

* по ГОСТ Р 54350-2015

2.10 Масса и габаритные размеры светильника приведены в таблице 2.

Таблица 2

Тип светильника	Размеры, мм, не более			Масса, кг
	L	B	A	
ДВО12-76-201 Prizma GR	1190	590	610	5,6
ДВО12-56-201 Prizma GR				5,5
ДВО12-45-001 Prizma GR	590			3,2
ДВО12-38-001 Prizma GR				
ДВО12-38-101 Prizma GR	1190	290	310	3,3
ДВО12-38-011 Prizma GR	590	590	610	3,2
ДВО12-38-021 Prizma GR				
ДВО12-38-031 Prizma GR				
ДВО12-30-001 Prizma GR				
ДВО12-25-001 Prizma GR				
ДВО12-76-203 Opal GR	1190			5,6
ДВО12-56-203 Opal GR				5,5
ДВО12-45-003 Opal GR	590			3,2
ДВО12-38-003 Opal GR				
ДВО12-38-103 Opal GR	1190	290	310	3,3
ДВО12-38-013 Opal GR	590	590	610	3,2
ДВО12-38-023 Opal GR				
ДВО12-38-033 Opal GR				
ДВО12-30-003 Opal GR				
ДВО12-25-003 Opal GR				

2.11 Светильники соответствуют требованиям безопасности по ГОСТ Р МЭК 60598-1-2011 и требованиям электромагнитной совместимости по ГОСТ IEC 61547-2013, ГОСТ 30804.3.2-2013, ГОСТ 30804.3.3-2013, СТБ ЕН 55015-2006

2.12 Пусковые токи и длительность импульса источника питания светильника приведены в таблице 3.

Таблица 3.

Тип светильника	Количество драйверов на автоматический выключатель 16 А, тип С, шт.		Пусковой ток I_{peak} (А)	1/2 длительности Δt (мкс)	Рассчитанная энергия, $I_{peak}^2 \Delta t$ ($А^2 с$)
	С учетом I_{cont}	С учетом I_{peak}			
ДВО12-38-001, 003,101,103	56	95	8	28	0,0013
ДВО12-30-001, 003					
ДВО12-25-001, 003					
ДВО12-56-201, 203	43	80	10	25	0,0021
ДВО12-19-301, 303	80	95	8	28	0,0012
ДВО12-38-021, 023	31	53	33	148	0,1465
ДВО12-38-011, 013	58	-	0,53	-	-
ДВО12-38-031, 033					
ДВО12-76-201,203	26	39	39	166	0,189
ДВО12-45-001, 003	43	80	10	25	0,0021

3. ОСОБЕННОСТИ СВЕТИЛЬНИКОВ СО СВЕТОДИОДАМИ

3.1 Низкое потребление электроэнергии. Экономия электроэнергии при замене **ламп накаливания** составляет до 80%, а люминесцентных ламп - свыше 40%.

3.2 Устойчивость к механическим воздействиям (тряска, вибрация).

3.3 Высокая стабильность светового потока в течение всего срока службы. Различные оттенки белого.

3.4 Не требуют обслуживания во время эксплуатации (например, замена ламп).

4. УСТРОЙСТВО

4.1 Общий вид светильников приведен в приложении А.

4.2 Светильник серии ДВО12 GR, в соответствии с рисунком 1 приложения А, состоит из корпуса со встроенным светодиодным модулем и источником питания поз.1, рассеивателя поз.2, уголка крепежного поз. 3.

5. УКАЗАНИЕ МЕР БЕЗОПАСНОСТИ

5.1 Установку и демонтаж светильника производить только при отключенном напряжении питающей сети.

5.2 Светильник должен эксплуатироваться с эффективным заземлением, выполненным в соответствии с действующими правилами монтажа электроустановок.

5.3 По окончании срока службы светильников необходима их замена, при утилизации светильников необходимо разделить детали светильников по видам материала и в установленном порядке сдать в организации "Вторсырья".

6. ПОДГОТОВКА ИЗДЕЛИЯ К РАБОТЕ И ТЕХНИЧЕСКОЕ ОБСЛУЖИВАНИЕ

6.1 Эксплуатация светильника проводится в соответствии с "Правилами технической эксплуатации электроустановок потребителей".

6.2 Распакуйте светильник и проверьте комплектность согласно паспорта.

6.3 Установите светильник на опорную поверхность (см. рисунок 2).

6.4 Присоедините сетевые провода к клеммной колодке на корпусе (см. рисунок 3).

6.5 Подключения светильника с функцией управления производить согласно схеме (см. рисунок 4), провода управления подключаются строго с соблюдением полярности, указанной в маркировке.

6.6 Подключение светильника с дежурным режимом производить согласно схеме (см. рисунок 5). Возможны два способа подключения:

1)Пакетным автоматом или выключателем света(см. рисунок 5а). Если выключатель SA1 разомкнут, светильник выключен. Выключатель SA1- замкнут, а выключатель SA2 разомкнут, то светильник работает в дежурном режиме (потребляя 20% электроэнергии по отношениюк рабочему). Если оба выключателя SA1 и SA2 замкнуты светильник работает в обычном режиме.

2) Датчиком движения (см. рисунок 5б). Если в помещении никого нет: датчик разомкнут, светильник работает в дежурном режиме, потребляя всего 20% электроэнергии по отношениюк рабочему режиму. В случае появления человека: датчик замыкается, светильник включается на полную мощность, потребляя 100% электроэнергии. Человек уходит из зоны светильник опять переключается в дежурный режим.

7. КОМПЛЕКТНОСТЬ

7.1 В комплект поставки входит:

1. Светильник – 2 шт.
2. Опорная планка - 4 шт.
3. Ящик упаковочный – 1 шт.
4. Паспорт – 1 шт.

8. СВИДЕТЕЛЬСТВО О ПРИЕМКЕ

8.1. Светильник типа ДВО12 GR соответствует требованиям ТУ 3461-048-05014337-2011 и признан годным к эксплуатации.

Дата выпуска"___"_____ 201 г.

Штамп ОТК Упаковку произвел

Сертифицировано. Сертификат соответствия №ТС RU C-RU.ME15.B.00048 срок действия с16.08.2013 по 15.08.2018.

9. ТРАНСПОРТИРОВАНИЕ И ХРАНЕНИЕ

9.1 Светильники должны храниться в сухих, проветриваемых помещениях. В воздухе помещений не должно быть кислотных, щелочных и других примесей, вызывающих коррозию.

9.2. Светильники должны транспортироваться автотранспортом, железнодорожным транспортом в крытых вагонах и универсальных контейнерах.

10. ГАРАНТИЙНЫЕ ОБЯЗАТЕЛЬСТВА

10.1 Завод-изготовитель гарантирует нормальную работу светильника в течении 60 месяцев со дня его изготовления, при соблюдении условий эксплуатации, транспортирования и хранения, установленных в технических условиях и в настоящем паспорте. Гарантийные обязательства не распространяются на изменение цвета окрашенных и изготовленных из полимерных материалов деталей светильников в процессе эксплуатации.

10.2 Срок сохраняемости светильников до ввода в эксплуатацию не более 1 года.

10.3 Срок службы светильников составляет 10 лет.

10.4 Завод не возмещает ущерб за дефекты:

- появившиеся по истечении гарантийного срока;
- появившиеся во время гарантийного срока в результате нарушения правил эксплуатации, сборки или разборки, небрежного хранения, транспортирования, нарушения норм складирования.

10.5 Одним из обязательных условий признания случая гарантийным является наличие на светильнике идентификационных обозначений по наименованию и дате изготовления, а также паспорта.

10.6 Адрес завода-изготовителя: Российская Федерация 431890, Республика Мордовия, Ардатовский район, р.п. Тургенево, ул. Заводская 73, ОАО "Ардатовский светотехнический завод".

.Код 83431. Тел/ФАКС 21-356 (Сбыт) 21-009, 21-010, 21-048;

E-mail: mirsveta @ astz.ru Web. www.astz.ru

*В связи с постоянными усовершенствованиями светильников, завод-изготовитель оставляет за собой право на изменение их конструктивных особенностей без предварительного уведомления.

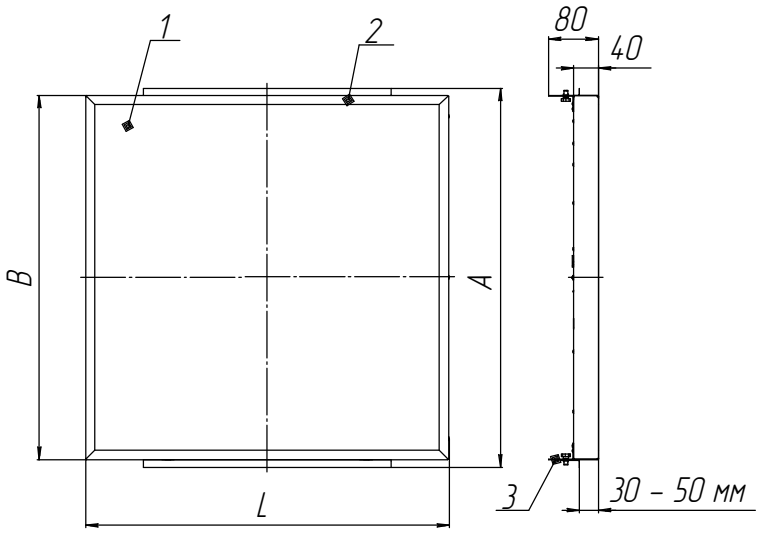

Рисунок 1 - Светильник серии ДВО12 GR
1 - корпус со встроенным светодиодным модулем и источником питания, 2 - рассеиватель, 3 - опорная планка

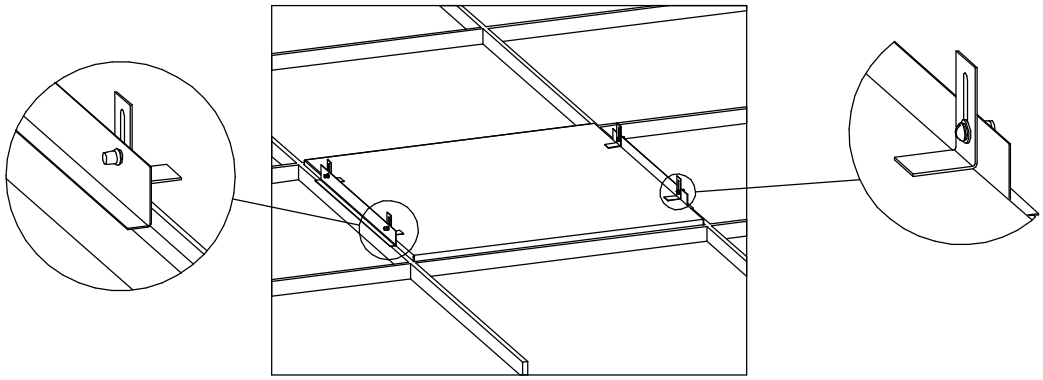

Рисунок 2 - Схема установки светильника на уголках

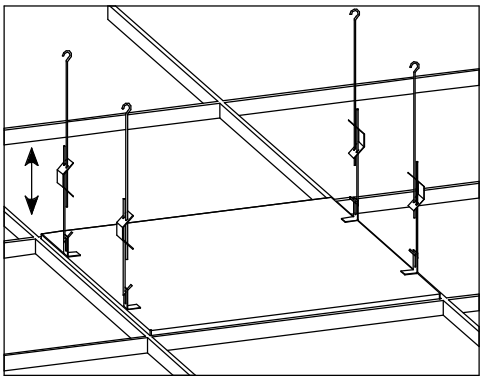

Рисунок 3 - Схема установки светильника на крючках

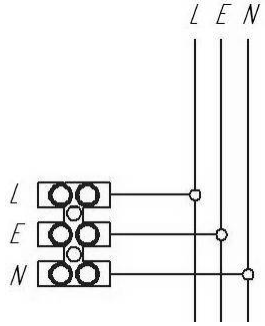

Рисунок 3 - Схема подключения светильника к сети

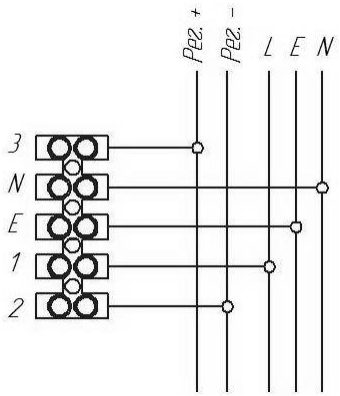

Рисунок 4 - Схема подключения светильника с управлением к сети

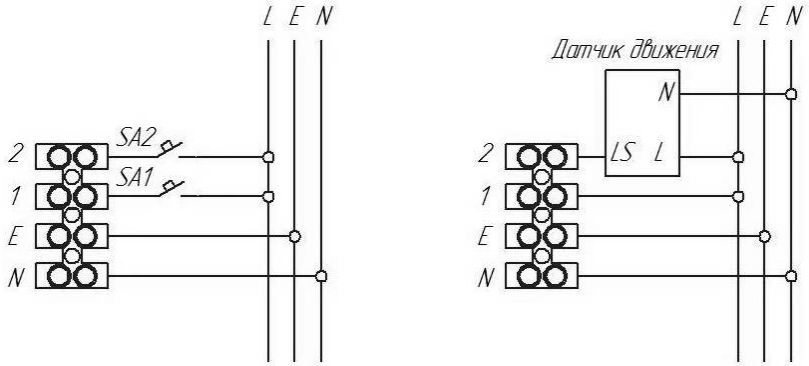

а) с выключателем б) с датчиком движения

Рисунок 5 - Схема подключения светильника с дежурным режимом к сети