СВЕТИЛЬНИКИ СЕРИИ ФПП03
ПАСПОРТ
ИДЖЦ.676 111.863-39 ПС

1. НАЗНАЧЕНИЕ ИЗДЕЛИЯ

1.1 Светильники серии ФПП03 предназначены для общего освещения влажных и пыльных производственных зданий.
Установка светильников производится на несущую поверхность.

2. ТЕХНИЧЕСКИЕ ХАРАКТЕРИСТИКИ

2.1 Светильники рассчитаны для работы с компактными люминесцентными лампами мощностью 20 Вт в сети переменного тока с номинальным напряжением 220 В частоты 50 Гц.

Климатическое исполнение УХЛ категория размещения 3 по ГОСТ 15150-69.

2.2 Основные технические данные светильников приведены в таблице 1

Таблица 1

Тип светильника	Рис.	Тип кривой силы света по ГОСТ Р 54350-2001	Степень защиты по ГОСТ 14254-96	Класс светорас-пределения	КПД,%, не менее	Габаритные размеры, мм, не более		Масса,кг не более
						В	Н	
ФПП03-20-001	1	Д	IP65	П	60	305	171	2,6
ФПП03-20-003	2	М					180	2,8

2.3 Расчетное содержание цветных металлов, содержащихся в светильниках приведено в таблице 2.

Таблица 2

Тип светильника	Бронза, г, не более	Медь, г, не более
ФПП03-20-001	1,2	1,7
ФПП03-20-003		

2.4 Расшифровка условного обозначения светильников:
Ф - компактная люминесцентная лампа;
П - потолочные;
П - для промышленных и производственных зданий.
2.6 Трехзначные числа, означающие номера модификаций расшифровываются:
001 - базовое исполнение;
003 - с защитной решеткой.

3.КОМПЛЕКТНОСТЬ

3.1 В комплект поставки входит:

1. Светильник - 1 шт.;
2. Упаковка - 1 комплект на 2 светильника;
3. *Паспорт - комплектуется каждая упаковка светильников.

Примечание: 1. Лампы поставляются по требованию заказчика. В светильниках рекомендуется применять лампы General GSP20 E27 6400.

4. УСТРОЙСТВО

4.1 Светильники в соответствии с рисунками 1,2 и 3 состоят из:
корпуса в сборе поз.1;кольца в сборе поз.2, или решетки в сборе поз.3;
рассеивателя поз.4; заглушки поз.5 или сальникового ввода PG16 (по заказу потребителя); патрона для ламп поз.6;винта специального поз.7;винта специального поз.8.

5. УКАЗАНИЕ МЕР БЕЗОПАСНОСТИ.

5.1 ВСЕ РАБОТЫ ПО МОНТАЖУ СВЕТИЛЬНИКА, ОЧИСТКЕ ОТ ПЫЛИ РЕМОНТУ ПРОИЗВОДИТЬ ТОЛЬКО ПРИ ОТКЛЮЧЕННОМ НАПРЯЖЕНИИ ПИТАЮЩЕЙ СЕТИ!
5.2 СВЕТИЛЬНИК ДОЛЖЕН БЫТЬ НАДЕЖНО ЗАЗЕМЛЕН.
5.3 СВОЕВРЕМЕННО ЗАМЕНЯТЬ НЕИСПРАВНЫЕ ЛАМПЫ.
5.4 ДОПУСКАЕТСЯ УСТАНОВКА СВЕТИЛЬНИКОВ НА НОРМАЛЬНО ВОСПЛАМЕНЯЕМЫЕ ПОВЕРХНОСТИ.

5.5 ПО ОКОНЧАНИИ СРОКА СЛУЖБЫ СВЕТИЛЬНИКОВ НЕОБХОДИМА ИХ ЗАМЕНА, ТАК КАК СТАРЕНИЕ ИЗОЛЯЦИИ ПРОВОДОВ ВНУТРЕННЕГО МОНТАЖА СУЩЕСТВЕННО СНИЖАЕТ ЭЛЕКТРОБЕЗОПАСНОСТЬ ИЗДЕЛИЙ. ПРИ УТИЛИЗАИИ СВЕТИЛЬНИКОВ НЕОБХОДИМО РАЗДЕЛИТЬ ДЕТАЛИ СВЕТИЛЬНИКОВ ПО ВИДАМ МАТЕРИАЛОВ И В УСТАНОВЛЕННОМ ПОРЯДКЕ СДАТЬ В ОРГАНИЗАЦИИ "ВТОРСЫРЬЯ".

6. ПОДГОТОВКА ИЗДЕЛИЯ К РАБОТЕ.

6.1 Распакуйте ящики со светильником и убедитесь в наличии комплектующих изделий.

6.2 Ослабьте винты специальные поз.8, откройте светильник и закрепите его на опорной поверхности.

6.3 Снимите экран поз.9.

6.4 Пропустите сетевые провода через заглушку поз.5.

6.5 Заземлите светильник.

6.6 Подсоедините сетевые провода к клеммной колодки и закрепите экран поз.9.

6.7 Вставьте лампы в патроны поз.6

6.8 Закройте светильник, заверните винты специальные поз.8.

7. СВИДЕТЕЛЬСТВО О ПРИЕМКЕ

Светильник типа ФПП03 соответствует требованиям ТУ 3461-024-05014337-99 и признан годным к эксплуатации.

Дата выпуска " " 20 г.

Штамп ОТК

Сертифицировано: Сертификат №ТС RU C-RU.ME15.B.00119

Серия RU №0050881 с 27.12.2013г. по 26.12.2018 г.

8. ТРАНСПОРТИРОВАНИЕ И ХРАНЕИЕ

8.1 Светильники должны храниться в закрытых, сухих, проветриваемых помещениях.

В воздухе помещения не должно быть кислотных, щелочных и других примесей, вызывающих коррозию.

8.2 Светильники должны транспортироваться железнодорожным транспортом в крытых вагонах, в универсальных контейнерах и автотранспортом.

9. ГАРАНТИИ ИЗГОТОВИТЕЛЯ

9.1 Завод-изготовитель гарантирует нормальную работу светильника в течении 36 месяцев со дня его изготовления, при соблюдении условий эксплуатации, транспортирования и хранения, установленных в технических условиях и в настоящем паспорте.

9.2 Срок сохраняемости светильников до ввода в эксплуатацию не более 1 года.

9.3 Срок службы светильников составляет не менее 10 лет.

9.4 Завод не возмещает ущерб за дефекты:

- появившиеся по истечении гарантийного срока;
- появившиеся во время гарантийного срока в результате нарушения правил эксплуатации, сборки или разборки, небрежного хранения, транспортирования, нарушения норм складирования, использования ламп и стартеров несоответствующего качества.

9.5 Одним из обязательных условий признания случая гарантийным является наличие на светильнике идентификационных обозначений по наименованию и дате изготовления, а также паспорта.

9.6 Адрес завода - изготовителя:

Российская Федерация
431890, Республика Мордовия, Ардатовский район,
пос. Тургенево, ул.Заводская,73
ОАО «Ардатовский светотехнический завод».
Тел/факс УСиМ: (83431) 21-356
E-mail: mirsveta@astz.ru;Web:www.astz.ru

*В связи с постоянными усовершенствованиями светильников, завод-изготовитель оставляет за собой право на изменение их конструктивных особенностей без предварительного уведомления.

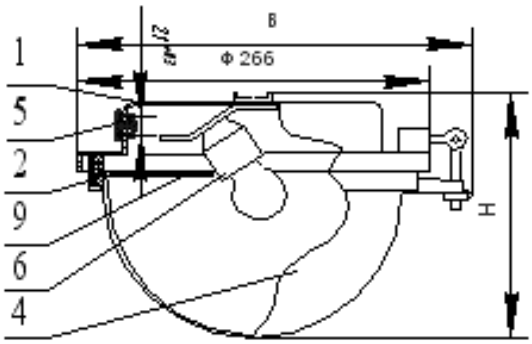

Рисунок 1 ФПП03-20-001
1.Корпус в сборе;
2.Кольцо в сборе; 4.Рассеиватель;
5.Заглушка; 6.Патрон; 9.Экран.

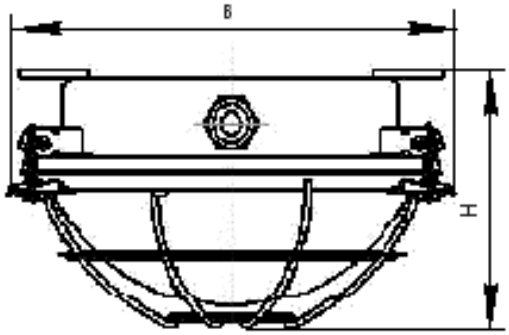

Рисунок 2. ФПП03-20—003

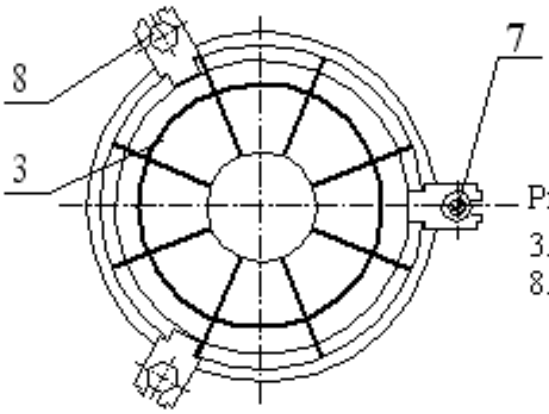

Рисунок 3
3.Решетка в сборе; 7.Винт специальный;
8.Винт специальный.

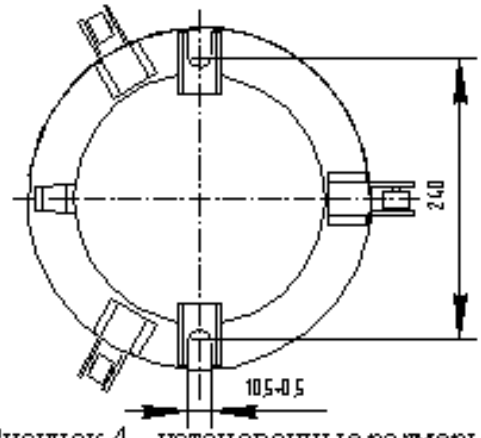

Рисунок 4 - установочные размеры.

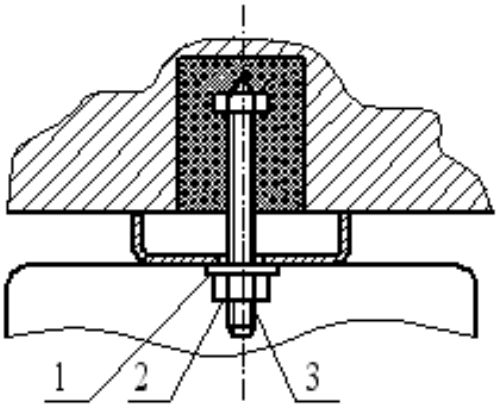

Рисунок 5- крепление светильника на горизонтальную поверхность:
1. Шайба; 2. Гайка; 3. Болт.