БЕЛЫЙ СВЕТ
Аварийное освещение

Световой указатель / оповещатель пожарный световой серии VETERIS®

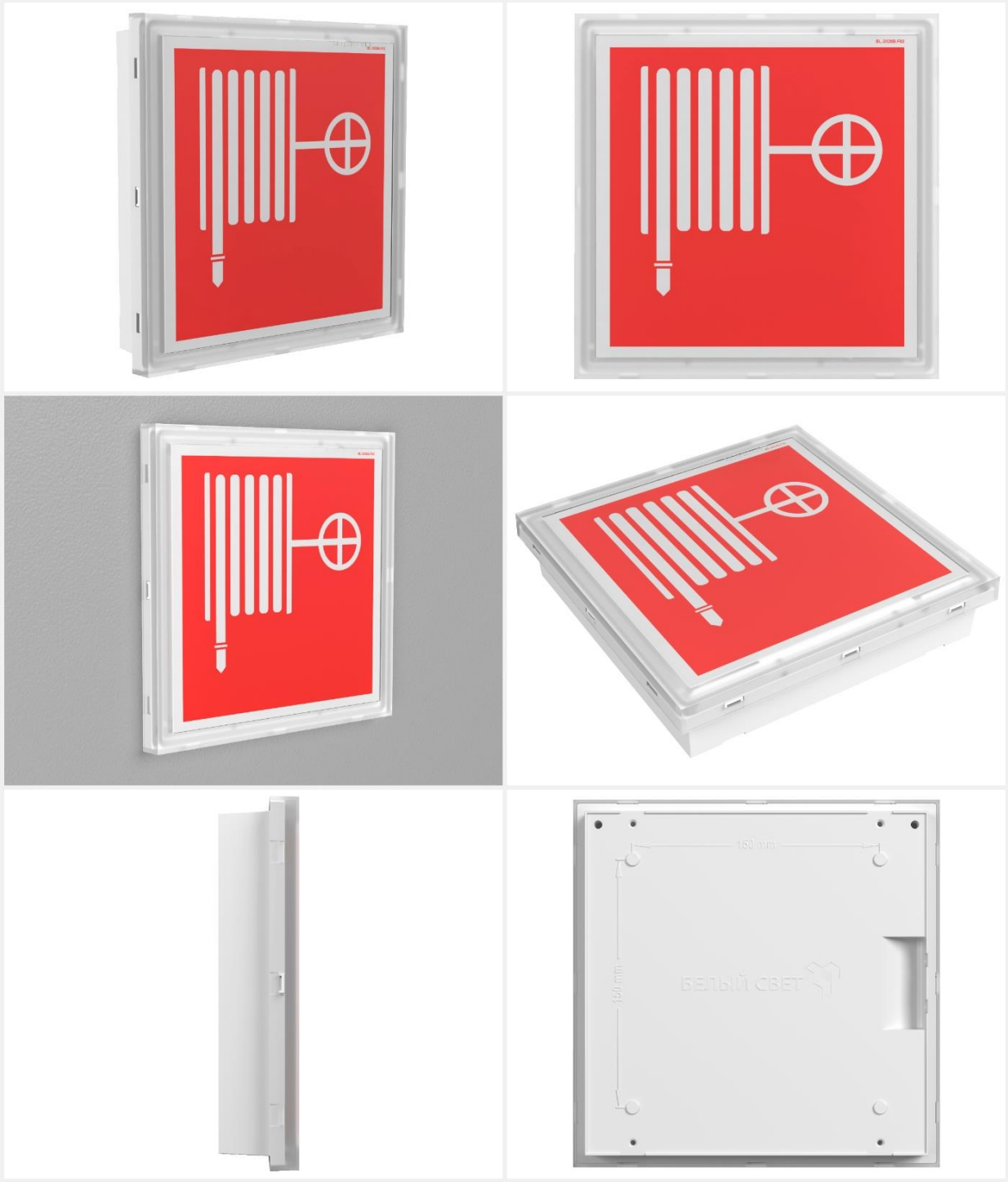

VETERIS® INEXI® ELON® DUOLED® REZERV®
Зарегистрированные товарные знаки ООО «Белый свет 2000».

ПРЕИМУЩЕСТВА, ПРЕИМУЩЕСТВА И ПРЕИМУЩЕСТВА

1. Технологии **INEXI®** , **ELON®** и **DUOLED®** объединились, чтобы срок службы компонентов светового указателя **VETERIS®** был рассчитан на весь период эксплуатации – 12 лет.
2. Заявленные сроки службы подтверждены расчетами в соответствии со стандартом организации АПСС СТО.69159079-03-2019 «ПРИБОРЫ ОСВЕТИТЕЛЬНЫЕ СВЕТОДИОДНЫЕ. Надежность. Методы оценки и правила предоставления информации»:
   - источника аварийного питания **INEXI-2M®** - 150 000 часов;
   - источника питания **ELON®** - 100 000 часов;
   - источника света **DUOLED®** - 150 000 (75 000 + 75 000) часов.
3. Гарантийный срок светового указателя **VETERIS® – 5 лет** (3 года для АКБ).
4. Световые указатели **VETERIS®** представлены во всех технических решениях см. Таблицу №1.
5. Высокий коэффициент мощности от **0,85** и выше.

НАЗНАЧЕНИЕ

Световой указатель / оповещатель пожарный световой **VETERIS®** предназначен для обозначения мест размещения первичных средств противопожарной защиты (пожарных гидрантов, пожарных кранов, огнетушителей), мест размещения аптечек первой помощи, пунктов сбора при эвакуации в помещениях офисно-административных, общественных и промышленных зданий, в том числе на крытых автомобильных стоянках.

КОНСТРУКЦИЯ

Корпус и рассеиватель светового указателя **VETERIS®** изготовлены из светостабилизированного поликарбоната. Цвет корпуса белый (RAL 9016). Крепление знака безопасности на внутреннюю поверхность рассеивателя осуществляется с помощью входящего в комплект двухстороннего скотча. Знаки безопасности заказываются отдельно.

Совместимые знаки безопасности - BL-2020B.** (где ** – номер по ГОСТ Р 12.4.026-2015: F04, F05, E21 и т.д.), заказываются отдельно. Размещение знака – одностороннее, с внутренней стороны рассеивателя.

МОНТАЖ

Световые указатели **VETERIS®** предназначены для установки на поверхность стен. Возможна встройка в стены из гипсокартона с помощью комплекта аксессуаров BS-KA-3.

ТЕХНИЧЕСКИЕ ХАРАКТЕРИСТИКИ

Степень защиты – IP65.

Расстояние распознавания – 40 метров.

Температура эксплуатации:

- автономных моделей +1…+35°C;
- централизованных моделей -40…+40°C.

Источник света – светодиодные модули, изготовленные по технологии DUOLED®, срок службы 150 000 (75000+75000) часов.

Таблица 1. Список моделей VETERIS® с основными характеристиками.

Артикул	Наименование	Нормируемая продолжительность аварийной работы, ч	Минимальная/средняя яркость знака безопасности в аварийном режиме кд/м²	Номинальная потребляемая мощность, Вт / Коэффициент мощности
№1 Автономная система аварийного освещения с функцией TELECONTROL.				
Автономный световой указатель с функцией TELECONTROL / оповещатель пожарный световой				
a21734	BS-VETERIS-71-S1-INEXI2	1	20/360	6,3 / 0,9
a21736	BS-VETERIS-73-S1-INEXI2	3	10/180	4,6 / 0,85
№2 Автономная система аварийного освещения с функциями AUTOTEST, TELECOMAND, FELS и MSS				
Автономный световой указатель с функциями AUTOTEST и TELECOMAND / оповещатель пожарный световой				
a21735	BS-VETERIS-71-S1-INEXI3	1	20/360	6,3 / 0,9
a21737	BS-VETERIS-73-S1-INEXI3	3	10/180	4,6 / 0,85
№4 Централизованная система аварийного освещения с электрическим источником ЦАУ BS-ELECTRO-4-400/220 (без адресного управления, напряжение питания =220V) №5.1. Централизованная система аварийного освещения с электрическим источником: ЦАУ BS-ELECTRO-5-400/220 (с адресным управлением каждой группой световых приборов, напряжение питания =220V) №6 Централизованная система аварийного освещения с электрическим источником: ИБП BS-REZERV-6-230/230 (напряжение питания 230V, 50 Hz)				
Световой указатель централизованного электропитания / оповещатель пожарный световой				
a21738	BS-VETERIS-10-S1-ELON	-	20/360	3,9 / 0,9
№5.2. Централизованная система аварийного освещения с электрическим источником: ЦАУ BS-ELECTRO-5-400/220 (с адресным управлением каждым световым прибором, напряжение питания =220V)				
Световой указатель централизованного электропитания / оповещатель пожарный световой				
a21741	BS-VETERIS-10-S1-BSE5	-	20/360	4,9 / 0,9
№7 Система аварийного освещения с напряжением питания групповых цепей аварийного освещения=24V				
Световой указатель централизованного электропитания (=24V) / оповещатель пожарный световой				
a21739	BS-VETERIS-10-S1-24	-	20/360	4 / -
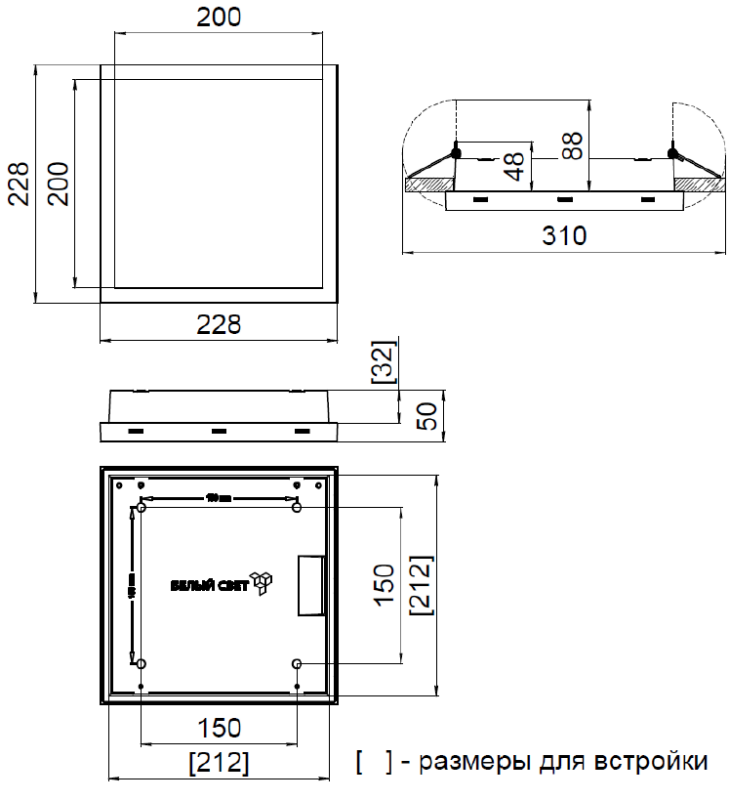
Габаритные размеры