RUS

ООО «МГК «Световые Технологии»

Светильник ECO LED стационарный с рассеивателем из полимерного материала

ПАСПОРТ

1. Назначение

1.1. Светильник стационарный на полупроводниковых источниках света (светодиодах), предназначен для общего освещения административно-общественных и производственных помещений и рассчитан для работы в сети переменного тока 230-240 В (±10%), 50 Гц (±0,4 Гц). Качество электроэнергии должно соответствовать ГОСТ 13109-97.

1.2. Светильник соответствует требованиям безопасности ГОСТ Р МЭК 60598-2-1-99, ГОСТ Р МЭК 60598-1-11 и ЭМС по ГОСТ Р 51318.15-99, ГОСТ Р 51514-99, ГОСТ Р 51317.3.2-06, ГОСТ Р 51317.3.3-08.

1.3. Светильник может быть установлен на опорную поверхность из нормально воспламеняемого материала.

1.4. Класс защиты от поражения электрическим током – I/II (указан на внутренней этикетке светильника).

2. Комплект поставки

Светильник, шт.	1
Упаковка, шт.	1
Паспорт, шт.	1
Выносной аварийный блок	1 (для AOT.OPL ECO LED 600 EM 4000K)

3. Требования по технике безопасности

Установку, чистку светильника и замену компонент (ламп) производить только при отключенном питании. Загрязненное стекло очищать мягкой ветошью, смоченной в слабом мыльном растворе.

4. Правила эксплуатации и установка

4.1. Эксплуатация светильника производится в соответствии с «Правилами технической эксплуатации электроустановок потребителями».

4.2. С распакованного светильника снять рассеиватель, в овальные отверстия 15х5, соответствующие установочным размерам (см. табл.), установить опоры пластиковые (при наличии), провести сетевые провода через отверстие в корпусе.

4.3. Корпус зафиксировать на опорной поверхности. Подключить провода к клеммной колодке в соответствии с указанной полярностью (см. рис. 2), установить рассеиватель. Примечания: к светильникам со II классом защиты провод заземления не подключать, в процессе эксплуатации светильника рассеиватель не снимать.

4.4. При использовании диммируемого драйвера, управляющие провода подключаются строго с соблюдением полярности, указанной в маркировке (см. рис. 3). Для светильников с аварийным блоком: Подключить сетевые провода к клеммной колодке в кабельной части разъема - L, N, «земля» для подключения основного питания (см. этикетку на корпусе светильника).

Подключить провода к клеммной колодке в выносном аварийном блоке LED+, LED-, L, N (согласно этикетки в выносном блоке). При этом подключить провода LED+, LED- к клеммной колодке светильника в кабельной части разъема для подключения аварийной LED линейки (LED+ подключаем к LED+, LED- подключаем к LED-)) (см. этикетку на корпусе светильника). К клеммной колодке в выносном аварийном блоке L, N (согласно этикетки в выносном блоке) подключить линию аварийного питания светильника. После первого подключения светильника к сети рекомендуется оставить светильник во включенном состоянии на 24 часа, для подзарядки аккумуляторной батареи

Внимание! При длительном отключении светильника от сети (более 7 дней), необходимо отключать аккумулятор для предотвращения разряда аккумулятора

4.5. Закрепить рассеиватель на корпусе светильника.

4.6. Загрязненное стекло очищать мягкой ветошью, смоченной в слабом мыльном растворе.

5. Свидетельство о приемке

Светильник соответствует ТУ и признан годным к эксплуатации.

Дата выпуска

Контролер _____

Упаковщик _____

Светильник сертифицирован.

6. Гарантийные обязательства

6.1. Завод-изготовитель обязуется безвозмездно отремонтировать или заменить светильник, вышедший из строя не по вине покупателя в условиях нормальной эксплуатации, в течение гарантийного срока.

6.2. Гарантийный срок – 36 месяцев со дня изготовления светильника.

6.3. Срок службы светильников в нормальных климатических условиях при соблюдении правил монтажа и эксплуатации составляет:

- 8 лет – для светильников, корпус и/или оптическая часть (рассеиватель) которых изготовлены из полимерных материалов;

25.04.2016

- 10 лет – для остальных светильников.

Адрес завода-изготовителя: 390010, г. Рязань, ул. Магистральная д.11-а.

Телефон бесплатной горячей линии: 8-800-333-23-77.

Дата продажи _____

Штамп магазина

ENG

LLC "IGC" Lighting Technologies"

ECO LED built-in lighting fixture with the diffuser made of polymer

DATA SHEET

1. Designation

1.1. Built-in lighting fixture based on semiconductor light sources (LEDs) is intended for general illumination of public administrative and production facilities and suitable for use in 230-240 VAC (±10%), 50 Hz (±0,4 Hz). Electric power quality shall be in accordance with GOST 13109-97.

1.2 Luminaire corresponds to the safety requirements IEC 60598-2-3, EMS EN 55015.

1.3. The lighting fixture can be installed on the supporting surface made of normally combustible material.

1.4. Electric shock protection class – I/ II (specified on the inner label of the lighting fixture).

2. Delivery set

Lighting fixture, pcs.	1
Package, pcs.	1
Data Sheet, pcs.	1
Remote emergency module	1 (for AOT.OPL ECO LED 600 EM 4000K)

3. Safety requirements

Perform installation and cleaning of the lighting fixture only when power is off.

4. Codes for operation and installation

4.1. Operation of the lighting fixture is performed in accordance with the "Rules of technical operation of consumers' electrical plants".

4.2. Unpack the lighting fixture and remove the diffuser, install plastic supports (if any) to the oval borings 15x5, corresponding to the mounting dimensions (see the table), insert net wires via boring in the casing.

4.3. Fix the body at the supporting surface. Connect the wires to the terminal box according to the specified polarity (see fig. 2), install the diffuser. Notes: Do not connect the earth wire to II Class lighting fixtures, do not remove the diffuser of the lighting fixture during operation.

4.4 When dimmable control gear is used, control wires polarity must follow label markings (see fig. 3). For luminaries with emergency module: Connect mains cable to terminals of connector's cable part - L, N, "ground", main power connection (see label on luminaire's body). Connect 2-wire cable (outer sheath diameter min. 6 mm) to emergency LED board terminals. (2-wire cable not included, cable length is decided according to emergency module place and position). Remote emergency module is installed on flat bearing surface, near the luminaire, at a distance sufficient to connect cable to emergency LED board**. LED+ goes to LED+, LED- goes to LED- (see label on luminaire's body).**

Connect emergency power line to terminal block in the remote emergency module (according to the label on emergency module). When the luminaire is connected to mains for the first time it is recommended to leave it powered for 24 hours for battery recharging.

Attention! When luminaire is disconnected from mains power for a long time (more than 7 days) it is necessary to disconnect battery to prevent its discharge

4.5. Fasten the diffuser on the casing of the lighting fixture.

4.6. Clean a dirty glass with a soft cloth dampened in a mild soap solution.

5. Certificate of Acceptance

The lighting fixture complies with TOR and is fit for use.

Date of manufacture

Inspector_____

Packer _____

The lighting fixture is certified.

6. Warranty liability

6.1. The manufacturer shall without charge repair or replace the lighting fixture failed through no fault of the buyer under normal operating conditions, during the warranty period.

6.2. Warranty period is 36 months from the manufacture date of the lighting fixture.

6.3. Service life of lighting fixtures in normal climate conditions in case of compliance with installation and operation codes is as follows:

- 8 years – for lighting fixtures the casing and/or the optical part (diffuser) of which is made of polymeric materials;
- 10 years – for other lighting fixtures.

Address of the manufacturer: Magistralnaya str., 11 A, Ryazan, 390010

Toll-free hot line: 8-800-333-23-77.

Sale date _____

Store stamp

KAZ

«Жарық технологиялары» СК» ЖШҚ

Стационарлық ECO LED шамдалы полимерлі материалдан жасалған шашыратқышы бар

ТӨЛҚҰЖАТ

1. Тағайындалуы

1.1. Жартылай өткізгішті жарық көзіндегі (жарық диодындағы) тұрақты шамдал әкімшілік-қоғамдық және өндірістік ғимараттарды жалпы жарықтандыруға арналған және 230-240 В (±10%), 50 Гц (±0,4 Гц) айналмалы токтың желісінде жұмыс істеу үшін есептелген. Электр энергиясының сапасы МЕМСТ 13109-97-ге сәйкес болуы керек.

1.2. Шырақ КО ТР 004/2011 "төмен вольтті жабдықтардың қауіпсіздігі ТУРАЛЫ", ТР ТС 020/2011 "техникалық құралдардың электромагниттік үйлесімділігі талаптарына " сәйкес келеді.

1.3. Шамдал қалыпты тұтанатын материалдан жасалған тіректік бетке орнатылуы мүмкін.

1.4. Электрлік токпен зақымдалудан қорғану классы – I/II (шамдалдың ішкі затбелгісінде көрсетілген).

2. Жеткізілім жиынтығы

Шамдал, дана. 1

Орам, дана 1

Төлқұжат, дана 1

Шығарылатын апаттық блогы. 1 (AOT.OPL ECO LED 600 EM 4000K үшін)

3. Қауіпсіздік техникасы бойынша талаптар

Шамдалды орнатуды, тазалауды тек қуат көзін өшіріп орындаңыз.

4. Пайдалану ережесі мен орнату

4.1. Шамдалды пайдалану «Тұтынушылардың электрлік қондырғыларды техникалық пайдалану ережелеріне» сәйкес жүргізіледі.

4.2. Орамнан алынған шамдалдан шағылдырғышты шешіңіз, орнату өлшемдеріне сәйкес келетін 15х5 овалды тесіктерге пластик тіректер (болған жағдайда) орнатыңыз, корпустағы тесіктер арқылы желілік сымдарды өткізіңіз.

4.3. Корпусты тіректік бетке бекітіңіз. Желілік сымды клеммалық қалыпқа көрсетілген полярлыққа сай қосыңыз (2-суретті қараңыз), шашыратқышты орнату. Ескертпе: II класты қорғауы бар шамдалдарға жерге тұйықтау сымдарын қосуға болмайды, шамдалды пайдалану процесінде шашыратқышты шешуге болмайды.

4.4. Диммирленген драйверді пайдалану кезінде басқарушы сымдарды қарама-қарсылықты ,таңбалауда көрсетілген (3 суретті қараңыз) , қатаң сақтай отырып қосыныз.

Апаттық блогы бар шамшырақтар үшін : Желілік сымдарды L, N, "жер" қосқыштар кабель бөлігіндегі клемм колодкасына негізгі корректендіруді (шам корпусындағы затбелгіге қараңыз) қосу үшін қосыныз.

2 желілі сымды (сыртқы орағыш диаметрі min 6 мм.)апаттық кластер клемм колодкасына қосыныз. (2-х желілі сым жеткізу жинағына кірмейді, сымның ұзындығын тапсырыс беруші апаттық блогының орнына және орналасуына қарап анықтайды).

Шығарылатын апаттық блогы тегіс тірек бетіне шамшырақ жанына, апаттық кластерді қоректендіретін сымға қосу мүмкіндігін беретін қашықтықта орнатылады. LED+-ті LED+-қа қосамыз , LED - -ті LED- -қа қосамыз (шам корпусындағы затбелгіге қараңыз).

L, N шығарылатын апаттық блогындағы (шығарылатын блогындағы жапсырмаларғасәйкес) клемм колодкасына апаттық шамшырақ қоректендіруін желісін қосыныз. Алғашқы қосылу кезінде шамшырақты қосулы күйінде, аккумуляторлық батареяларын зарядтау үшін 24 сағатқа қалдыруға ұсынылады.

Назар аударыңыз! Шамшырақтың желіден ұзақ ажырату кезінде (7 күннен артық), аккумулятор разрядын болдырмау үшін, аккумуляторды ажырату қажет.

4.5. Шашыратқыштың шамдалдың корпусына бекіту.

4.6. Ластанған әйнекті әлсіз сабын ерітіндісінде суланған жұмсақ шүберекпен тазалаңыз.

5. Қабылдау туралы куәлік

Шамдал ТШ талаптарына сәйкес және пайдалануға жарамды деп танылды.

Шығарылған күні

Бақылаушы _____

Ораушы _____

Шамдал сертификатталған.

6. Кепілдік міндеттемелер

6.1. Өндіруші зауыт қалыпты пайдалану шартында сатып алушының кінәсінен тыс істен шыққан прожекторды ақысыз жөндеуге немесе алмастыруға міндеттенеді кепілдік уақытының ішінде.

6.2. Кепілдік мерзімі – шамдалды дайындаған күннен бастап 36 ай.

6.3. Қалыпты климаттық жағдайда орнату және пайдалануы ережелерін сақтағанда шамдалдардың қызмет ету мерзімі:

- корпусы және/немесе оптикалық бөлігі (шашыратқыш) полимерлі материалдардан дайындалған шамдалдар үшін – 8 жыл;
- басқа шамдалдар үшін – 10 жыл.

Өндіруші-зауыттың мекен-жайы: 390010, Рязань қаласы,Магистральная көшесі, 11-а үй.

Тегін байланыс желісі телефоны: 8-800-333-23-77.

Сатылу күні _____

Дүкеннің мөртаңбасы

UKR

ТОВ «ТК «Світлові Технології»

Світильник ECO LED стаціонарний з розсіювачем з полімерного матеріалу

ПАСПОРТ

1. Призначення

1.1. Світильник стаціонарний на напівпровідникових джерелах світла (світлодіодах), призначений для загального освітлення адміністративно-громадських і виробничих приміщень і розрахований для роботи в мережі змінного струму 230-240 В (±10%), 50 Гц (±0,4 Гц) . Якість електроенергії повинна відповідати ГОСТ 13109-97.

1.2. Світильник відповідає вимогам безпеки "Технічного регламенту безпеки низьковольтного електричного обладнання", "Технічного регламенту з електромагнітної сумісності обладнання", ДСТУ EN 55015:2014 та ДСТУ 3680-98.

.

1.3. Світильник може бути встановлений на опірну поверхню із нормально займистого матеріалу.

1.4. Клас захисту від ураження електричним струмом – I/II (вказаний на внутрішній етикетці світильника).

2. Комплект поставки

Світильник, шт.	1
Упаковка, шт.	1
Паспорт, шт.	1
Виносний аварійний блок	1 (для АОТ.OPL ECO LED 600 EM 4000K)

3. Вимоги з техніки безпеки

Установку і чистку світильника проводити лише з вимкненим живленням.

4. Правила експлуатації та установка

4.1. Експлуатація світильника здійснюється у відповідності з «Правилами технічної експлуатації електроустановок споживачів».

4.2. З розпакованого світильника зняти розсіювач, у овальні отвори 15х5, що відповідають установним розмірам (див. табл.), встановити опори пластикові (за наявності), провести проводи мережі через отвори в корпусі.

4.3. Корпус закріпити на опірній поверхні. Підключити проводи до клемної колодки у відповідності зі вказаною полярністю (див. мал. 2). Примітка: до світильника з II класом захисту дріт заземлення не підключати, у процесі експлуатації світильника розсіювач не знімати.

4.4. При використанні діммируемого драйвера, керуючі дроти підключаються строго з дотриманням полярності, зазначеної в маркуванні (див. мал. 3). Для світильників з аварійним блоком: Підключити мережеві дроти до клемної колодки в кабельної частині роз'єму - L, N, «земля» для підключення основного живлення (див. етикетку на корпусі світильника). Підключити 2-х жильний провід (діаметр зовнішнього обплетення min 6 мм.) до клемної колодки аварійного кластера. (2-х жильний провід в комплект поставки не входить, довжину проводу визначає замовник, виходячи з місця та розташування аварійного блоку). Виносний аварійний блок встановлюється на рівну опорну поверхню, поруч зі світильником, на відстані що дозволяє під'єднати провід, що живить аварійний кластер. **LED + підключаємо до LED +, LED- підключаємо до LED- (див. етикетку на корпусі світильника)**.

До клемної колодки в виносному аварійному блоці L, N (згідно етикетки в виносному блоці) підключити лінію аварійного живлення світильника. Після першого підключення світильника до мережі рекомендується залишити світильник у включеному стані на 24 години, для підзарядки акумуляторної батареї

Увага! При тривалому відключенні світильника від мережі (більше 7 днів), необхідно відключати акумулятор для запобігання розряду акумулятора

4.5. Закріпити розсіювач на корпусі світильника.

4.6. Забруднене скло очищувати м'якою ганчіркою, змоченою в слабкому мильному розчині.

5. Свідоцтво про прийняття

Світильник відповідає ТУ і визнаний придатним для експлуатації.

Дата випуску

Контролер _____

Пакувальник _____

Світильник сертифікований.

6. Гарантійні обов'язки

6.1. Завод-виробник зобов'язується безоплатно відремонтувати чи замінити світильник, який вийшов з ладу не з вини покупця в умовах нормальної експлуатації, протягом гарантійного строку.

6.2. Гарантійний строк – 36 місяців з дня виготовлення світильника.

6.3. Строк служби світильників за нормальних кліматичних умов при дотриманні правил монтажу та експлуатації складає:

- 8 років – для світильників, корпус і/або оптична частина (розсіювач) які виготовлені з полімерних матеріалів;

- 10 років – для решти світильників.

Адреса заводу-виробника: 390010, м. Рязань, вул. Магістральна буд.11-а.

Телефон безкоштовної гарячої лінії: 8-800-333-23-77.

Дата продажу _____

Штамп магазину

RUS	ENG	KAZ	BLR	UKR
Габариты светильника	Dimensions of the lighting fixture	Шамдалдың габариттері	Габарыты свяцільні	Габарити світильника
Схема электрических соединений	Wiring diagram	Электрлік қосылыстардың сұлбасы	Схема электрычных злучэнняў	Схема електричних з’єднань
Коннектор 5-и полюсной	5-pole connector	5 полюсті коннектор	Канектар 5-полюсны	Конектор 5-й полюсний
Клеммная колодка	Terminal block	Клеммалық қалып	Клемная калодка	Клемна колодка

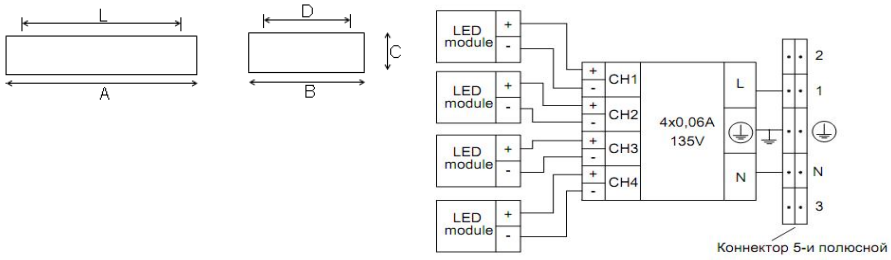

Рис. 2

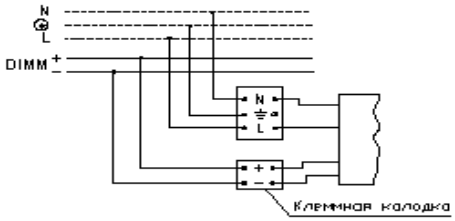

Рис.3

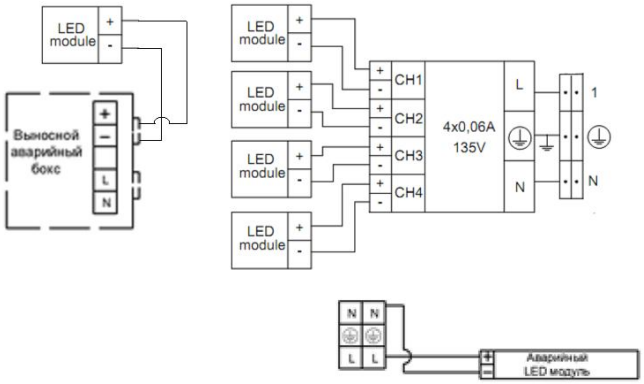

Схема подключения светильника с выносным аварийным блоком.

RUS

Артикул	Номинальная мощность, Вт	Цветовая температура, К	Световой поток, люмен	Индекс цветопередачи, Ra	Коэффициент мощности	Габариты, мм, AxBxC	Масса, кг, не более	Установочные размеры, мм, LxD	Климатическое исполнение и категория размещения	Степень защиты от воздействия окружающей среды IP	Тип рассеивателя	Технические условия
OPL/S ECO LED 600 5000K	35	5000	3500	80	0,97	625x610x82	5,0	560x480	УХЛ4	20	Листовой опаловый полимерный в рамке	ТУ 3461-001-44919750-12
OPL/S ECO LED 300 5000K	18	5000	1700	80	0,9	625x310x90	3,2	492x270	УХЛ4	20		
OPL/S ECO LED 1200x600 5000K	70	5000	7000	80	0,96	1227x610x85	9,0	1050x535	УХЛ4	20		
OPL/S ECO LED 1200 5000K	35	5000	3500	80	0,97	1225x310x90	5,0	1050x270	УХЛ4	20		
OPL/S ECO LED 600 4000K	35	4000	3350	82	0,95	625x610x82	5,0	560x480	УХЛ4	20		
OPL/S ECO LED 300 4000K	18	4000	1600	82	0,95	625x310x80	3,2	492x270	УХЛ4	20		
OPL/S ECO LED 1200 4000K	35	4000	3350	82	0,95	1225x310x90	5,0	1050x270	УХЛ4	20		
OPL/S ECO LED 1200 class II 4000K	35	4000	3350	82	0,95	1225x310x90	6,9	1050x270	УХЛ4	20		
OPL/S ECO LED 1200x600 4000K	70	4000	6650	82	0,95	1227x610x85	9,0	1050x535	УХЛ4	20		
OPL/S ECO LED 600 3000K	35	3000	2800	80	0,95	625x610x82	5,0	560x480	УХЛ4	20		
AOT.OPL ECO LED 600 4000K	33	4000	3350	80	0,95	640x640x85	5,0	480x560	УХЛ4	40	Опаловый ПММА	
AOT.OPL ECO LED 600 EM 4000K	33	4000	3350	80	0,95	640x640x85	5,0	480x560	УХЛ4	40	Опаловый ПММА	
PRS/S ECO LED 600 5000K	35	5000	3850	80	0,97	625x610x82	5,0	560x480	УХЛ4	20	Листовой призматический полимерный в рамке	
PRS/S ECO LED 300 5000K	18	5000	1900	80	0,95	625x310x90	3,2	492x270	УХЛ4	20		
PRS/S ECO LED 1200x600 5000K	70	5000	7700	80	0,96	1227x610x85	9,0	1050x535	УХЛ4	20		
PRS/S ECO LED 1200 5000K	35	5000	3850	80	0,96	1225x310x90	5,0	1050x270	УХЛ4	20		
PRS/S LED 1200 5000K	45	5000	4200	80	0,98	1225x310x90	5,0	1050x270	УХЛ4	20		
PRS/S ECO LED 600 4000K	35	4000	3700	82	0,95	625x610x82	5,0	560x480	УХЛ4	20		
PRS/S ECO LED 300 4000K	18	4000	1800	82	0,9	625x310x90	3,2	492x270	УХЛ4	20		
PRS/S ECO LED 1200 4000K	35	4000	3700	82	0,96	1225x310x90	5,0	1050x270	УХЛ4	20		
PRS/S ECO LED 1200x600 4000K	70	4000	7350	82	0,95	1227x610x85	9,0	1050x535	УХЛ4	20		

RUS Данный паспорт доступен для скачивания на сайте www.ltcompany.com в разделе «ПРОДУКЦИЯ»
ENG You are welcome to download the passport in the PRODUCT section on our web-site www.ltcompany.com
KAZ Бұл төлқұжаты сіз www.ltcompany.com сайтынан, «ӨНІМДЕР» бөлімінен жүктеп аласыз
BLR Дадзены пашпарт даступны для запампоўкі на сайце www.ltcompany.com ў раздзеле «ПРАДУКЦЫЯ»
UKR Электронна версія паспорту доступна на сайті www.ltcompany.com в розділі «ПРОДУКЦІЯ»

ENG

Luminaire name	Rated power, W	Color temperature, K	Luminous flux, lumen	Color rendering index, Ra	Power factor	Dimensions, mm, AxBxC	Weight, kg, max.	Mounting dimensions mm, LxD	Climatic version and location category	Environmental protection level IP	Type of the diffuser	Technical conditions
OPL/S ECO LED 600 5000K	35	5000	3500	80	0,97	625x610x82	5,0	560x480	CLm App4	20	Opal sheet in polymer frame	TOR 3461-001-44919750-12
OPL/S ECO LED 300 5000K	18	5000	1700	80	0,9	625x310x90	3,2	492x270	CLm App4	20		
OPL/S ECO LED 1200x600 5000K	70	5000	7000	80	0,96	1227x610x85	9,0	1050x535	CLm App4	20		
OPL/S ECO LED 1200 5000K	35	5000	3500	80	0,97	1225x310x90	5,0	1050x270	CLm App4	20		
OPL/S ECO LED 600 4000K	35	4000	3350	82	0,95	625x610x82	5,0	560x480	CLm App4	20		
OPL/S ECO LED 300 4000K	18	4000	1600	82	0,95	625x310x80	3,2	492x270	CLm App4	20		
OPL/S ECO LED 1200 4000K	35	4000	3350	82	0,95	1225x310x90	5,0	1050x270	CLm App4	20		
OPL/S ECO LED 1200 class II 4000K	35	4000	3350	82	0,95	1225x310x90	6,9	1050x270	CLm App4	20		
OPL/S ECO LED 1200x600 4000K	70	4000	6650	82	0,95	1227x610x85	9,0	1050x535	CLm App4	20		
OPL/S ECO LED 600 3000K	35	3000	2800	80	0,95	625x610x82	5,0	560x480	CLm App4	20		
AOT.OPL ECO LED 600 4000K	33	4000	3350	80	0,95	640x640x85	5,0	480x560	CLm App4	40	Opal PMMA	
AOT.OPL ECO LED 600 EM 4000K	33	4000	3350	80	0,95	640x640x85	5,0	480x560	CLm App4	40	Opal PMMA	
PRS/S ECO LED 600 5000K	35	5000	3850	80	0,97	625x610x82	5,0	560x480	CLm App4	20	Plate prismatic poly-mer in frame	
PRS/S ECO LED 300 5000K	18	5000	1900	80	0,95	625x310x90	3,2	492x270	CLm App4	20		
PRS/S ECO LED 1200x600 5000K	70	5000	7700	80	0,96	1227x610x85	9,0	1050x535	CLm App4	20		
PRS/S ECO LED 1200 5000K	35	5000	3850	80	0,96	1225x310x90	5,0	1050x270	CLm App4	20		
PRS/S LED 1200 5000K	45	5000	4200	80	0,98	1225x310x90	5,0	1050x270	CLm App4	20		
PRS/S ECO LED 600 4000K	35	4000	3700	82	0,95	625x610x82	5,0	560x480	CLm App4	20		
PRS/S ECO LED 300 4000K	18	4000	1800	82	0,9	625x310x90	3,2	492x270	CLm App4	20		
PRS/S ECO LED 1200 4000K	35	4000	3700	82	0,96	1225x310x90	5,0	1050x270	CLm App4	20		
PRS/S ECO LED 1200x600 4000K	70	4000	7350	82	0,95	1227x610x85	9,0	1050x535	CLm App4	20		

KAZ

Артикул	Нақтылы қуаты, Вт	Түстік температура, К	Жарықтық ағын, люмен	Жарық беру индексі, Ra	Қуаттылық коэффициенті	Габариттері, мм, AxBxC	Салмағы, кг көп емес	Орнату өлшемдері мм, LxD	Климаттық орындалуы және орналасу санаты	Қоршаған ортаның әсерінен қорғау деңгейі IP	Шашыратқыш түрі	Техникалық шарттар
OPL/S ECO LED 600 5000K	35	5000	3500	80	0,97	625x610x82	5,0	560x480	OCK4	20	Беттік рамадағы полимерлі жылтыр	ТУ 3461-001-44919750-12
OPL/S ECO LED 300 5000K	18	5000	1700	80	0,9	625x310x90	3,2	492x270	OCK4	20		
OPL/S ECO LED 1200x600 5000K	70	5000	7000	80	0,96	1227x610x85	9,0	1050x535	OCK4	20		
OPL/S ECO LED 1200 5000K	35	5000	3500	80	0,97	1225x310x90	5,0	1050x270	OCK4	20		
OPL/S ECO LED 600 4000K	35	4000	3350	82	0,95	625x610x82	5,0	560x480	OCK4	20		
OPL/S ECO LED 300 4000K	18	4000	1600	82	0,95	625x310x80	3,2	492x270	OCK4	20		
OPL/S ECO LED 1200 4000K	35	4000	3350	82	0,95	1225x310x90	5,0	1050x270	OCK4	20		
OPL/S ECO LED 1200 class II 4000K	35	4000	3350	82	0,95	1225x310x90	6,9	1050x270	OCK4	20		
OPL/S ECO LED 1200x600 4000K	70	4000	6650	82	0,95	1227x610x85	9,0	1050x535	OCK4	20		
OPL/S ECO LED 600 3000K	35	3000	2800	80	0,95	625x610x82	5,0	560x480	OCK4	20		
AOT.OPL ECO LED 600 4000K	33	4000	3350	80	0,95	640x640x85	5,0	480x560	OCK4	40	ПММА-дан жасалған жылтыр	
AOT.OPL ECO LED 600 EM 4000K	33	4000	3350	80	0,95	640x640x85	5,0	480x560	OCK4	40	ПММА-дан жасалған жылтыр	
PRS/S ECO LED 600 5000K	35	5000	3850	80	0,97	625x610x82	5,0	560x480	OCK4	20	Беттік рмадағы полимерлік призмалы	
PRS/S ECO LED 300 5000K	18	5000	1900	80	0,95	625x310x90	3,2	492x270	OCK4	20		
PRS/S ECO LED 1200x600 5000K	70	5000	7700	80	0,96	1227x610x85	9,0	1050x535	OCK4	20		
PRS/S ECO LED 1200 5000K	35	5000	3850	80	0,96	1225x310x90	5,0	1050x270	OCK4	20		
PRS/S LED 1200 5000K	45	5000	4200	80	0,98	1225x310x90	5,0	1050x270	OCK4	20		
PRS/S ECO LED 600 4000K	35	4000	3700	82	0,95	625x610x82	5,0	560x480	OCK4	20		
PRS/S ECO LED 300 4000K	18	4000	1800	82	0,9	625x310x90	3,2	492x270	OCK4	20		
PRS/S ECO LED 1200 4000K	35	4000	3700	82	0,96	1225x310x90	5,0	1050x270	OCK4	20		

RUS Данный паспорт доступен для скачивания на сайте www.ltcompany.com в разделе «ПРОДУКЦИЯ»
ENG You are welcome to download the passport in the PRODUCT section on our web-site www.ltcompany.com
KAZ Бұл төлқұжатты сіз www.ltcompany.com сайтынан, «ӨНІМДЕР» бөлімінен жүктеп аласыз
BLR Дадзены пашпарт даступны для запампоўкі на сайце www.ltcompany.com ў раздзеле «ПРАДУКЦЫЯ»
UKR Електронна версія паспорту доступна на сайті www.ltcompany.com в розділі «ПРОДУКЦІЯ»

PRS/S ECO LED 1200x600 4000K	70	4000	7350	82	0,95	1227x610x85	9,0	1050x535	ОСК4	20		

UKR

Артикул	Номінальна потужність, Вт	Кольорова температура, К	Світловий потік, люмен	Індекс кольоро-передачі, Ra	Коефіцієнт потужності	Габарити, мм, AxBxC	Маса, кг, не більше	Установні розміри, мм, LxD	Кліматичне виконання і категорія розмі-щення	Ступінь захисту від впливу навколишнього середовища IP	Тип розсіювача	Технічні умови
OPL/S ECO LED 600 5000K	35	5000	3500	80	0,97	625x610x82	5,0	560x480	УХЛ4	20	Листовий опаловий полімерний в рамці	ТУ 3461-001-44919750-12
OPL/S ECO LED 300 5000K	18	5000	1700	80	0,9	625x310x90	3,2	492x270	УХЛ4	20		
OPL/S ECO LED 1200x600 5000K	70	5000	7000	80	0,96	1227x610x85	9,0	1050x535	УХЛ4	20		
OPL/S ECO LED 1200 5000K	35	5000	3500	80	0,97	1225x310x90	5,0	1050x270	УХЛ4	20		
OPL/S ECO LED 600 4000K	35	4000	3350	82	0,95	625x610x82	5,0	560x480	УХЛ4	20		
OPL/S ECO LED 300 4000K	18	4000	1600	82	0,95	625x310x80	3,2	492x270	УХЛ4	20		
OPL/S ECO LED 1200 4000K	35	4000	3350	82	0,95	1225x310x90	5,0	1050x270	УХЛ4	20		
OPL/S ECO LED 1200 class II 4000K	35	4000	3350	82	0,95	1225x310x90	6,9	1050x270	УХЛ4	20		
OPL/S ECO LED 1200x600 4000K	70	4000	6650	82	0,95	1227x610x85	9,0	1050x535	УХЛ4	20		
OPL/S ECO LED 600 3000K	35	3000	2800	80	0,95	625x610x82	5,0	560x480	УХЛ4	20		
AOT.OPL ECO LED 600 4000K	33	4000	3350	80	0,95	640x640x85	5,0	480x560	УХЛ4	40	Опаловий ПММА	
AOT.OPL ECO LED 600 EM 4000K	33	4000	3350	80	0,95	640x640x85	5,0	480x560	УХЛ4	40	Опаловий ПММА	
PRS/S ECO LED 600 5000K	35	5000	3850	80	0,97	625x610x82	5,0	560x480	УХЛ4	20	Листовий призматичний полі-мерний в рамці	
PRS/S ECO LED 300 5000K	18	5000	1900	80	0,95	625x310x90	3,2	492x270	УХЛ4	20		
PRS/S ECO LED 1200x600 5000K	70	5000	7700	80	0,96	1227x610x85	9,0	1050x535	УХЛ4	20		
PRS/S ECO LED 1200 5000K	35	5000	3850	80	0,96	1225x310x90	5,0	1050x270	УХЛ4	20		
PRS/S LED 1200 5000K	45	5000	4200	80	0,98	1225x310x90	5,0	1050x270	УХЛ4	20		
PRS/S ECO LED 600 4000K	35	4000	3700	82	0,95	625x610x82	5,0	560x480	УХЛ4	20		
PRS/S ECO LED 300 4000K	18	4000	1800	82	0,9	625x310x90	3,2	492x270	УХЛ4	20		
PRS/S ECO LED 1200 4000K	35	4000	3700	82	0,96	1225x310x90	5,0	1050x270	УХЛ4	20		
PRS/S ECO LED 1200x600 4000K	70	4000	7350	82	0,95	1227x610x85	9,0	1050x535	УХЛ4	20		

RUS Данный паспорт доступен для скачивания на сайте www.ltcompany.com в разделе «ПРОДУКЦИЯ»
ENG You are welcome to download the passport in the PRODUCT section on our web-site www.ltcompany.com
KAZ Бұл төлқұжаты сіз www.ltcompany.com сайтынан, «ӨНІМДЕР» бөлімінен жүктеп аласыз
BLR Дадзены пашпарт даступны для запампоўкі на сайце www.ltcompany.com ў раздзеле «ПРАДУКЦЫЯ»
UKR Электронна версія паспорту доступна на сайті www.ltcompany.com в розділі «ПРОДУКЦІЯ»