СВЕТИЛЬНИК TECHNOLUX®

TLGD серии Грильято мини с полупроводниковыми источниками света (светодиоды)

ПАСПОРТ

1. НАЗНАЧЕНИЕ

1.1. Светильники составные встраиваемые (далее светильники) с полупроводниковыми источниками света (светодиоды) предназначены для освещения общественных помещений.

2. ТЕХНИЧЕСКИЕ ХАРАКТЕРИСТИКИ

2.1. Светильники соответствуют ТУ 27.40.30-040-21098894-2019, требованиям ТР ТС 004/2011 и ТР ТС 020/2011.
2.2. Светильники изготавливаются в исполнении УХЛ категории размещений 4 по ГОСТ 15150.
2.3. Питание светильника осуществляется от сети переменного тока напряжением 220± 10%. В, частоты 50 Гц. Качество электроэнергии по ГОСТ 13109.
2.4. Степень защиты от воздействий окружающей среды по ГОСТ 14254 IP20, IP54/IP20, IP54.
2.5. Группа условий эксплуатации в части воздействий механических факторов окружающей среды по ГОСТ 17516 М1.
2.6. Светильники TLGD предназначены для установки в потолки Грильято с размером ячейки 100х100 мм.
2.7. Класс защиты от поражения электрическим током II.
2.8. Основные параметры светильников приведены в Таблице 1:

Типы светильников	Световой поток, лм, не менее	Габаритные размеры, (оптического модуля / модуля ИП) ДхВхШ, мм. Не более	Масса, (оптического модуля / модуля ИП) кг. Не более	Потребляемая мощность, не более, Вт (№пп. Таблица 1.)
1	4	5	6	7
TLGDW1 XX YYY (УХЛ 4, IP 20)	450	105x105x41	0,2	8,2/7,0/5,8 Вт
TLGDW1 XX YYY (УХЛ 4, IP 54)	450	109x89x55/ 180x61x46	0,2/0,5	8,2/7,0/5,8 Вт
TLGDW1 XX YYY EM (УХЛ 4, IP 20) TLGDW1 XX YYY EM (УХЛ 4, IP 54)	450	105x105x41/ 334x221x46	0,2/0,5	8,2/7,0/5,8 Вт
TLGDW2 XX YYY (УХЛ 4, IP 20) TLGDW2 XX YYY (УХЛ 4, IP 54)	900	105x105x41/ 334x221x46	0,2x2/ 0,5	16,4/14,0/11,6 Вт
TLGDW3 XX YYY (УХЛ 4, IP 20) TLGDW3 XX YYY (УХЛ 4, IP 54)	1350	105x105x41/ 334x221x146	0,2x3/ 0,5	24,6/21,0/17,4 Вт
TLGDW4 XX YYY (УХЛ 4, IP 20) TLGDW4 XX YYY (УХЛ 4, IP 54)	1800	105x105x41/ 334x221x46	0,2x4/ 0,5	32,8/28,0/23,2 Вт
TLGDW5 XX YYY (УХЛ 4, IP 20) TLGDW5 XX YYY (УХЛ 4, IP 54)	2250	105x105x41/ 334x221x46	0,2x5/ 0,5	41,0/35,0/29 Вт
TLGDW6 XX YYY (УХЛ 4, IP 20) TLGDW6 XX YYY (УХЛ 4, IP 54)	2700	105x105x41/ 334x221x46	0,2x6/ 0,5	49,2/42,0/34,8 Вт

В условном обозначении светильников буквы и цифры означают следующее:

TL- торговая марка,
GD - серия светильника,
W – мощность оптического модуля, согласно Таблице 2.

W	0	1	2
Мощность оптического модуля, Вт	8,2	7,0	5,8

1-6 – модификация светильника;
"XX " - обозначение материала рассеивателя.(CL\CLM\OL\) – поликарбонат призма\ микропризма \опаловый\ темперированное стекло).
YYY- добавочное обозначение означающее вид драйвера (в т.ч.,отсутствие обозначения – драйвер европейского производства без регулировки, ECP - без регулировки (производство OEM), RA - регулируемый 1-10В, RD - регулируемый DALI).
Обозначение EM означает, что в светильнике установлен блок аварийного питания (БАП).
** Полное обозначение модели светильника указано на упаковке и/или этикетке внутренней маркировки.
***Комплектацию светильника см. п.3.1. и п.5.1.

3. КОМПЛЕКТ ПОСТАВКИ ОДНОГО СВЕТИЛЬНИКА

3.1. В комплект поставки входят:
1.) Светильник – 1 шт. (Таблица 3.).
2.) Коробка картонная – 1 шт. на шесть изделия для TLGD 01 IP20, 1 шт. на три изделия TLGD 02 IP20, 1 шт. на два изделия TLGD 03 IP20 и 1 шт. на одно изделие для TLGD 04 IP20, TLGD 05 IP20, TLGD 06 IP20.
Коробка картонная – 2 шт. на изделия TLGD IP54.
3) Паспорт – 1 шт. на шесть изделия для TLGD 01 IP20, TLGD IP54, 1 шт. на три изделия TLGD 02 IP20, 1 шт. на два изделия TLGD 03 IP20 и 1 шт. на одно изделие для TLGD 04 IP20, TLGD 05 IP20, TLGD 06 IP20.
4) Упаковочный пакет – 6 шт.

4. ТРЕБОВАНИЯ ПО ТЕХНИКЕ БЕЗОПАСНОСТИ

4.1. **ВНИМАНИЕ!** Установку, демонтаж, чистку светильника, и устранение неисправностей производить только при отключенной электросети.
4.2. **ВНИМАНИЕ!** Встраиваемые светильники ни при каких условиях не должны контактировать с теплоизолирующим материалом.

5. СОСТАВ ИЗДЕЛИЯ

5.1. Светильник состоит из следующих основных частей Таблица 3.:

Модель	Оптический модуль (Вт) с ИП 25 Вт	Оптический модуль (Вт)	Коммутационная коробка	ИП 25 Вт IP20	ИП 50 Вт IP20	ИП 25 Вт IP54	ИП 50 Вт IP54	ИП 25 Вт +БАП IP20	ИП 25 Вт + БАП IP54	№ Рис схемы монтажа
TLGD01	1 (8,2)									1
TLGD11	1 (7,0)									1
TLGD21	1 (5,8)									1
TLGD01 EM		1 (8,2)						1		3
TLGD01		1 (8,2)				1				4
TLGD11		1 (7,0)				1				4
TLGD21		1 (5,8)				1				4
TLGD01 EM		1 (8,2)							1	6
TLGD02	1 (8,2)	1 (8,2)								2
TLGD12	1 (7,0)	1 (7,0)								2
TLGD22	1 (5,8)	1 (5,8)								2
TLGD02		2 (8,2)	1			1				5
TLGD12		2 (7,0)	1			1				5
TLGD22		2 (5,8)	1			1				5
TLGD03	1 (8,2)	2 (8,2)								2
TLGD13	1 (7,0)	2 (7,0)								2
TLGD23	1 (5,8)	2 (5,8)								2
TLGD03		3 (8,2)	1			1				5
TLGD13		3 (7,0)	1			1				5
TLGD23		3 (5,8)	1			1				5
TLGD04		4 (8,2)		1						7
TLGD14		4 (7,0)		1						7
TLGD24	1 (5,8)	3 (5,8)								2
TLGD04		4 (8,2)	1				1			5
TLGD14		4 (7,0)	1				1			5
TLGD24		4(5,8)	1				1			5
TLGD05		5 (8,2)			1					7
TLGD15		5 (7,0)			1					7
TLGD25		5(5,8)			1					7
TLGD05		5 (8,2)	1				1			5
TLGD15		5 (7,0)	1				1			5
TLGD25		5(5,8)	1				1			5
TLGD06		6 (8,2)			1					7
TLGD16		6 (7,0)			1					7
TLGD26		6(5,8)			1					7
TLGD06		6 (8,2)	1				1			5
TLGD16		6 (7,0)	1				1			5
TLGD26		6(5,8)	1				1			5

6. ПРАВИЛА ЭКСПЛУАТАЦИИ И МОНТАЖА

6.1. Эксплуатация светильника должна производиться в соответствии с «Правилами технической эксплуатации электроустановок потребителей».

6.2. Светильники после длительного транспортирования и/или хранения при низких температурах перед установкой необходимо выдержать в отапливаемом помещении при температуре не менее +15 не менее 24 часов.
6.3. Светильник после распаковки собрать согласно схемы монтажа и установить в потолок.
6.4. Подключение к внешней сети светильников, (сечение провода не менее 0,75 мм^2.) сети производить только при обесточенной сети.
6.5. При загрязнении светильника его рассеиватель протирается сухой мягкой тканью.
6.6.**ВНИМАНИЕ!** В случае обнаружения неисправности светильника обратиться в соответствующую эксплуатационную службу (организацию).
6.7. **В одном помещении рекомендуется устанавливать светильники с одинаковой цветовой температурой, указанной на этикетке (Пример 4000 К).**

7. ТРАНСПОРТИРОВАНИЕ И ХРАНЕНИЕ

7.1 Условия транспортирования светильников в зависимости от воздействия механических факторов должны соответствовать группе С ГОСТ 23216 , в том числе в части воздействия климатических факторов – группе 4 по ГОСТ 15150.
7.2 Условия хранения светильников должны соответствовать группе условий хранения 2 ГОСТ 15150.

8. СВИДЕТЕЛЬСТВО О ПРИЕМКЕ

8.1. Светильник признан годным к эксплуатации.
Тип светильника, дата выпуска, отметка ОТК, номер бригады указаны на внутренней этикетке светильника.

9. УТИЛИЗАЦИЯ

9.1. Светильники не содержат токсичных материалов относящихся к опасным отходам, требующим специальной утилизации.
9.2. Утилизацию светильников проводят обычным способом в организациях по переработке вторичного сырья.

10. ГАРАНТИЙНЫЕ ОБЯЗАТЕЛЬСТВА

10.1. Гарантийный срок эксплуатации 18 месяцев с даты продажи (но не более 24 месяцев со дня выпуска) при соблюдении потребителем условий эксплуатации. Возможно увеличение гарантийного срока, условия предоставления расширенной гарантии размещены в сети интернет на официальном сайте www.technoluxtm.ru в разделе «Гарантии качества» и/или у официальных представителей.
10.2. Срок службы светильника в нормальных климатических условиях, при соблюдении правил монтажа и эксплуатации составляет: не менее 8 лет
для светильников, рассеиватель которых изготовлен из полимерных материалов.
10.3. Претензии за дефекты, появившиеся в течение гарантийного срока из-за небрежного хранения, транспортирования, при нарушении правил эксплуатации, установки или обслуживания не принимаются.
10.4. Адрес завода изготовителя: 601655, г. Александров, Владимирская обл., ул. Гагарина д.2, ООО «АЭТЗ «Рекорд», тел. (49244) 6-34-13.

11. Монтажные схемы.

* Клемма заземления во всех схемах не используется.

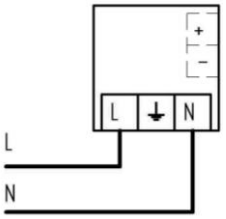

*** ⏚ не используется**

РИС 1.

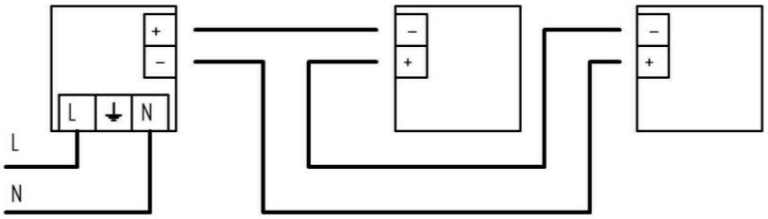

РИС 2. *Монтаж проводить проводом типа НВ сечением 0,5 мм, общая длина монтажа не более 5 м.

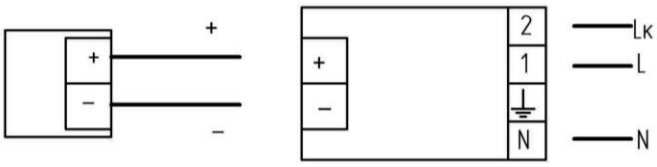

РИС 3. * Монтаж проводить проводом типа НВ сечением 0,5 мм, общая длина монтажа не более 5 м. Перед установкой в потолок подключить разъём АКБ к БАП. **ВНИМАНИЕ! Lk и L подключать на распределительном щите через отдельную группу к одной фазе!**

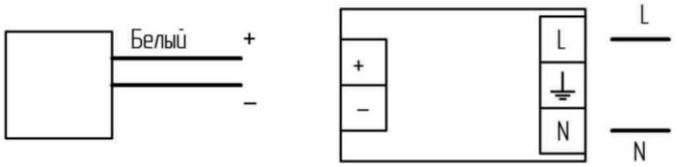

РИС 4. Открыть крышки гермобокса, соединить провода согласно схемы через гермовводы. Установить крышки

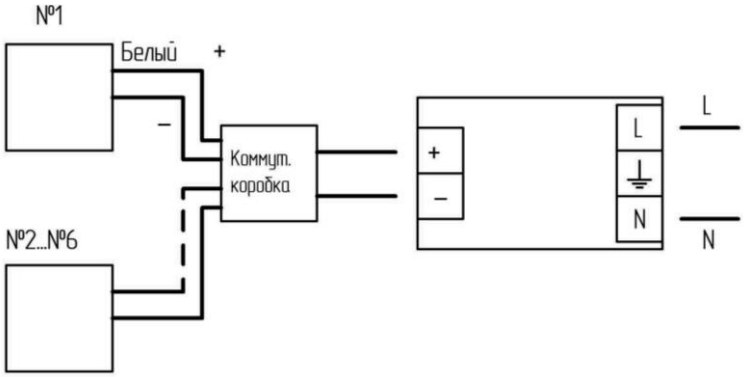

РИС 5. Открыть крышки гермобокса, соединить провода согласно схемы через гермовводы. Установить крышки

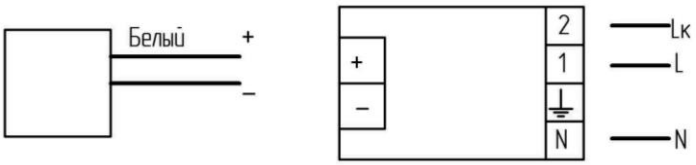

РИС 6. Открыть крышки гермобокса, соединить провода согласно схемы через гермовводы. Подключить разъём АКБ к БАП. Установить крышки **ВНИМАНИЕ! Lk и L подключать на распределительном щите через отдельную группу к одной фазе!**
РИС.7. *Монтаж проводить проводом типа НВ сечением 0,5 мм, общая длина монтажа не более 5 м.